D Gebrauchsanweisung
GB Operating instructions
F Notice d'emploi
NL Gebruiksaanwijzing
E Instrucciones de uso
P Instruções de uso
I Istruzioni per l'uso
DK Brugsanvisning
N Bruksanvisning
S Bruksanvisning
FIN Käyttöohje
H Használati utasítás
PL Instrukcja obsługi
CZ Návod k použití
SK Návod na použitie
SLO Navodilo za uporabo
HR Upute za upotrebu
RO Indicații de utilizare
BG Упътване за употреба
UA нструкції з використання
RUS Руководство по эксплуатации
RC 使用说明书
JP 取扱説明書

Biotec

12, 18, 36

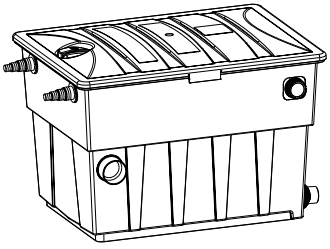

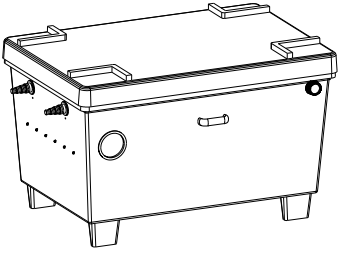

27440/1A

Technische Daten

D	Abmessungen	Wasserdurchfluss	Anschlüsse	Wasserauslass	Filter (blau)	Filter (rot)	Spezialgranulat	mit Fischbesatz	ohne Fischbesatz	Bitron
GB	Dimensions	Water flow	Connections	Water outlet	Filter (blue)	Filter (red)	Special granules	with fish population	without fish population	Bitron
F	Dimensions	Débit d'eau	Raccordements	Sortie d'eau	Filtre (bleu)	Filtre (rouge)	Granulés spéciaux	avec poissons	sans poissons	Bitron
NL	Afmetingen	Doorstromend water	Aansluitingen	Wateruitlaat	Filter (blauw)	Filter (rood)	Speciaal granulaat	met vissen	zonder vissen	Bitron
E	Dimensiones	Caudal de agua	Conexiones	Salida de agua	Filtro (azul)	Filtro (rojo)	Granulado especial	Con peces	Sin peces	Bitron
P	Dimensões	Caudal	Conexões	Saída de água	Filtro (azul)	Filtro (vermelho)	Granulado especial	com peixes	sem peixes	Bitron
I	Dimensioni	Flusso d'acqua	Allacciamenti	Scarico dell'acqua	Filtro (blu)	Filtro (rosso)	Granulato speciale	con pesci	senza pesci	Bitron
DK	Dimensioner	Vandgennem-strømning	Tilslutninger	Vandudløb	Filter (blåt)	Filter (rødt)	Specialgranulat	med fiskebestand	uden fiskebestand	Bitron
N	Mål	Vanngjennom-strømning	Tilkoblinger	Vannutløp	Filter (blå)	Filter (rød)	Spesialgranulat	med fiskebestand	uten fiskebestand	Bitron
S	Mått	Vattenflöde	Anslutningar	Vattenutlopp	Filter (blått)	Filter (röd)	Specialgranulat	med fisk	utan fisk	Bitron
FIN	Mitat	Veden läpivirtaus	Liitännät	Veden poistoaukko	Suodatin (sininen)	Suodatin (punainen)	Erikoisgranulaatti	kalojen kanssa	ilman kaloja	Bitron
H	Méretek	Vízátfolyás	Csatlakozók	Vízkivezetés	Szűrő (kék)	Szűrő (piros)	Speciális granulátum	halállománnyal	halállomány nélkül	Bitron
PL	Wymiary	Przepływ wody	Przyłącza	Wylot wody	Filtr (niebieski)	Filtr (czerwony)	Granulat filtracyjny	z zarybieniem	bez zarybienia	Bitron
CZ	Rozměry	Průtok vody	Přípojky	Výtok vody	Filtry (modré)	Filtry (červené)	Speciální granulát	s rybí obsádkou	bez rybí obsádky	Bitron
SK	Rozmery	Prietok vody	Prípojky	Výtok vody	Filtre (modré)	Filtre (červené)	Špeciálny granulát	s rybacou násadou	bez rybacej násady	Bitron
SLO	Dimenzije	Vodni pretok	Priključki	Izpust vode	Filter (moder)	Filter (rdeč)	Posebni granulat	z ribjim staležem	brez ribjega staleža	Bitron
HR	Dimenzije	Protok vode	Priključci	Ispust vode	Plavi filtar	Crveni filtar	Specijalni granulat	s ribama	bez riba	Bitron
RO	Dimensiuni	Debitul de apă	Conexiuni	Evacuarea apei	Filtru (albastru)	Filtru (roşu)	Granulaţie specială	cu populaţie piscicolă	fără populaţie piscicolă	Bitron
BG	Размери	Изтичане на вода	Връзки	Отвор за водата	Филтър (син)	Филтър (червен)	Специален гранулат	с риби	без риби	Bitron
UA	Розміри	Протік води	Підключення	Випуск води	Фільтр (синій)	Фільтр (червоний)	Спеціальний гранулят	з рибою	без риби	Bitron
RUS	Размеры	Проток воды	Соединения	Выпуск воды	Фильтр (синий)	Фильтр (красный)	Специальный гранулят	с наличием рыбы	без наличия рыбы	Bitron
RC	尺寸	水流量	接头	排水	过滤器（蓝色）	过滤器（红色）	特殊粒料	养鱼	不养鱼	Bitron
JP	**寸法**	**流水量**	**接続**	**浄水排出口**	**フィルター（青）**	**フィルター（赤）**	**特殊粒子**	**飼育魚がある場合**	**飼育魚のない場合**	**Bitron**
Biotec 12	792 x 592 x 430 mm	max. 10.000 l/h	1" - 1$^{1}/_{2}$"	70 mm	8	8	3 kg	25 m^3	50 m^3	15-36
Biotec 18	792 x 592 x 530 mm	max. 12.000 l/h			8	8	6 kg	30 m^3	60 m^3	15-72
Biotec 36	1200 x 800 x 760 mm	max. 23.000 l/h	1" - 2"	100 mm	18	18	18 kg	70 m^3	140 m^3	15-72

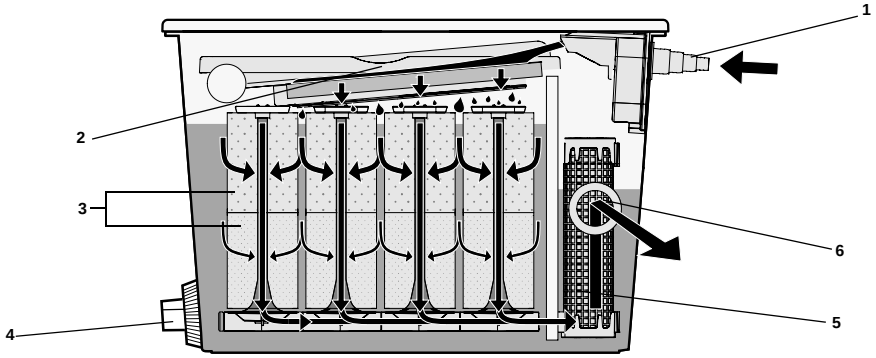

	1	2	3	4	5	6
D	Wassereinlauf	Mechanische Filterung	Biologische Klärung	Reinigungsauslass	Substratkammer	Wasserauslass
GB	Water inlet	Mechanical filtering	Biological filtering	Cleaning outlet	Substrate chamber	Water outlet
F	Arrivée d'eau	Filtrage mécanique	Clarification biologique	Evacuation de nettoyage	Compartiment à substrat	Sortie d'eau
NL	Waterinlaat	Mechanische filtering	Biologische reiniging	Reinigingsuitlaat	Substraatkamer	Wateruitlaat
E	Entrada de agua	Filtrado mecánico	Clarificación biológica	Salida de agua sucia	Cámara de substrato	Salida de agua
P	Entrada de água	Filtragem mecânica	Filtragem biológica	Saída de água suja	Câmara do substrato	Saída de água
I	Entrata dell'acqua	Filtraggio meccanico	Depurazione biologica	Scarico di pulitura	Camera substrato	Scarico dell'acqua
DK	Vandindløb	Mekanisk filtrering	Biologisk rensning	Renseudledning	Substratkammer	Vandudløb
N	Vanninnløp	Mekanisk filtrering	Biologisk rensing	Rengjøringsutløp	Substratkammer	Vannutløp
S	Vatteninlopp	Mekanisk filtrering	Biologisk rening	Rengöringsutlopp	Substratkammare	Vattenutlopp
FIN	Veden tuloaukko	Mekaaninen suodatus	Biologinen selkeytys	Puhdistuksen poistoaukko	Substraattikammio	Veden poistoaukko
H	Vízbevezetés	Mechanikus szűrés	Biológiai derítés	Tisztító kivezetés	Szubsztrátum-kamra	Vízkivezetés
PL	Wlot wody	Filtracja mechaniczna	Oczyszczanie biologiczne	Wypływ zanieczyszczeń	Komora substratu	Wylot wody
CZ	Vtok vody	Mechanická filtrace	Biologické čištění	Výpusť pro čištění	Komora na substrát	Výtok vody
SK	Vtok vody	Mechanická filtrácia	Biologické čistenie	Výpusť pre čistenie	Komora na substrát	Výtok vody
SLO	Dotok vode	Mehansko filtriranje	Biološko čiščenje	Čistilni iztok	Komora s substratom	Izpust vode
HR	Ulaz za vodu	Mehaničko filtriranje	Biološko prečišćavanje	Ispust prljave vode	Komora za supstrat	Ispust vode
RO	Admisie apă	Filtrare mecanică	Curăţare biologică	Evacuare de curăţare	Camera substratului	Evacuare apă
BG	Водосъбирател	Механично филтриране	Биологично избистряне	Отвор за почистване	Субстратна камера	Отвор за водата
UA	Вхідний отвір	Механічна фільтрація	Біологічне освітлення	Випускний отвір для чищення	Субстрат-камера	Випуск води
RUS	Впуск воды	Механическая фильтрация	Биологическая чистка	Очистной выпуск	Камера субстрата	Выпуск воды
RC	水入口	机械过滤	生物净化	清洗污水出口	底物室	出水口
JP	**給水口**	**機械的ろ過**	**バイオ浄化**	**排水口**	**基質チャンバー**	**浄水排出口**

1

2

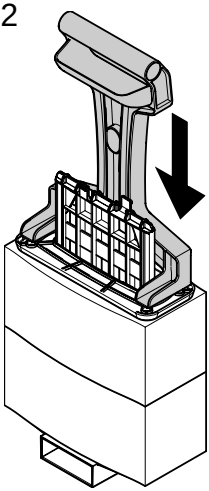

3

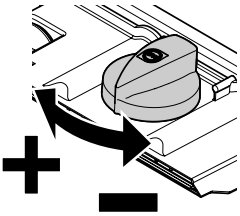

4

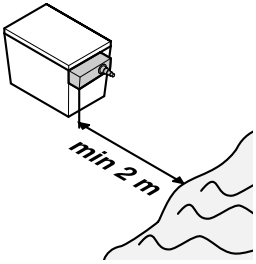

5

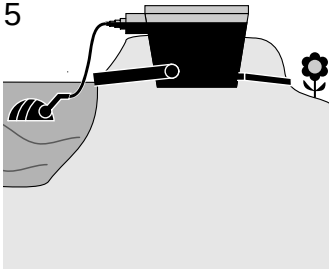

6

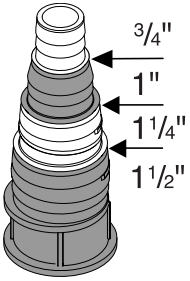

Biotec 12/18

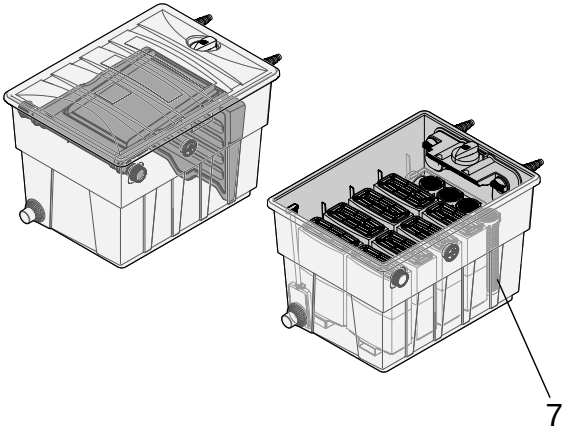

Biotec 36

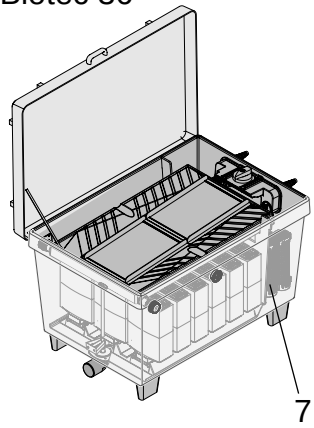

Pos	12	18
1	34845	34845
2	34858	34858
3	34670	34670
4	26298	25517
5	26297	25516
6	26305	34733
7	25524	25524
8	34860	34860
9	34859	34859
10	26306	25351
11	34842	34842
12	34734	34734
13	25619	25619
14	34698	34698
15	25468	25468
16	34844	34844
17	25521	25521
18	19506	19506
19	19512	19512
20	26236	25510
21	26304	25507
22	34863	34863
23	25352	25352

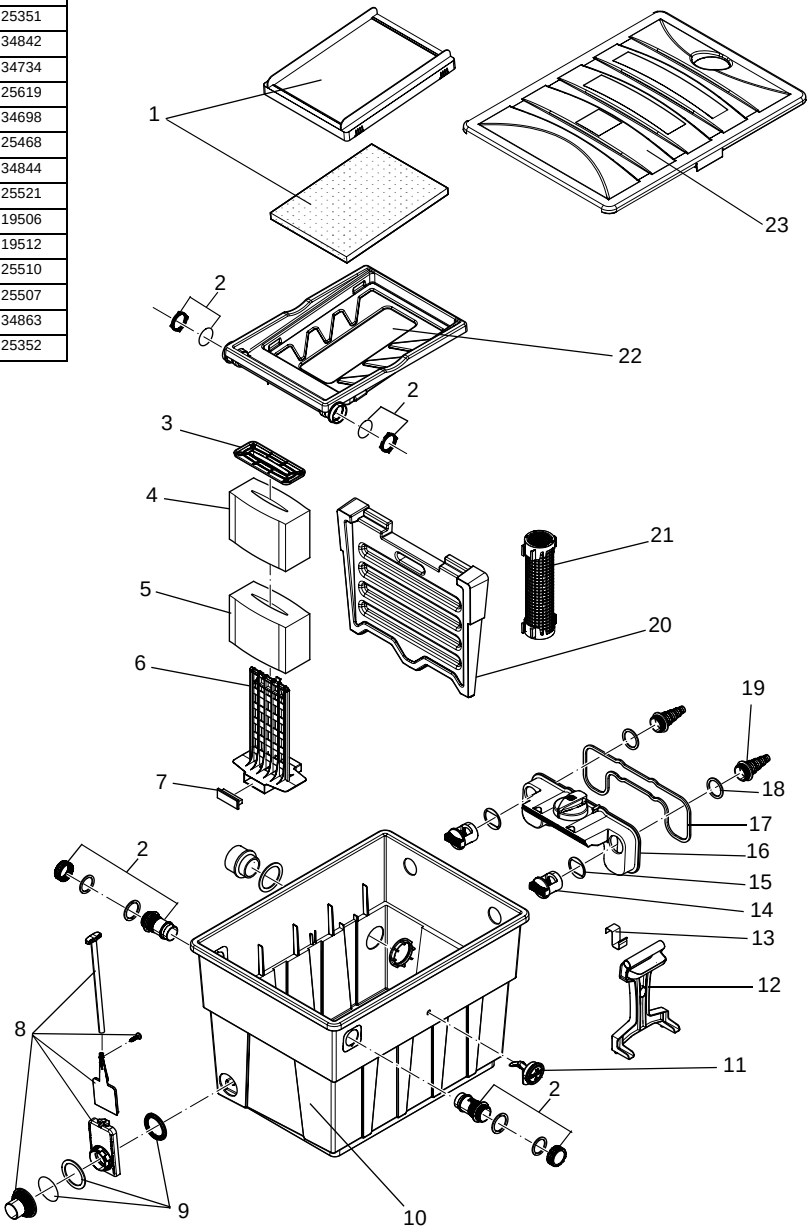

Pos	36
1	34845
2	34858
3	34868
4	19261
5	34862
6	25545
7	34842
8	34734
9	25618
10	34864
11	34698
12	25468
13	34855
14	25521
15	19506
16	19512
17	25547
18	25546
19	25524
20	34733
21	25542
22	25507
23	25517
24	25516
25	34670
26	34865
27	25506
28	34854

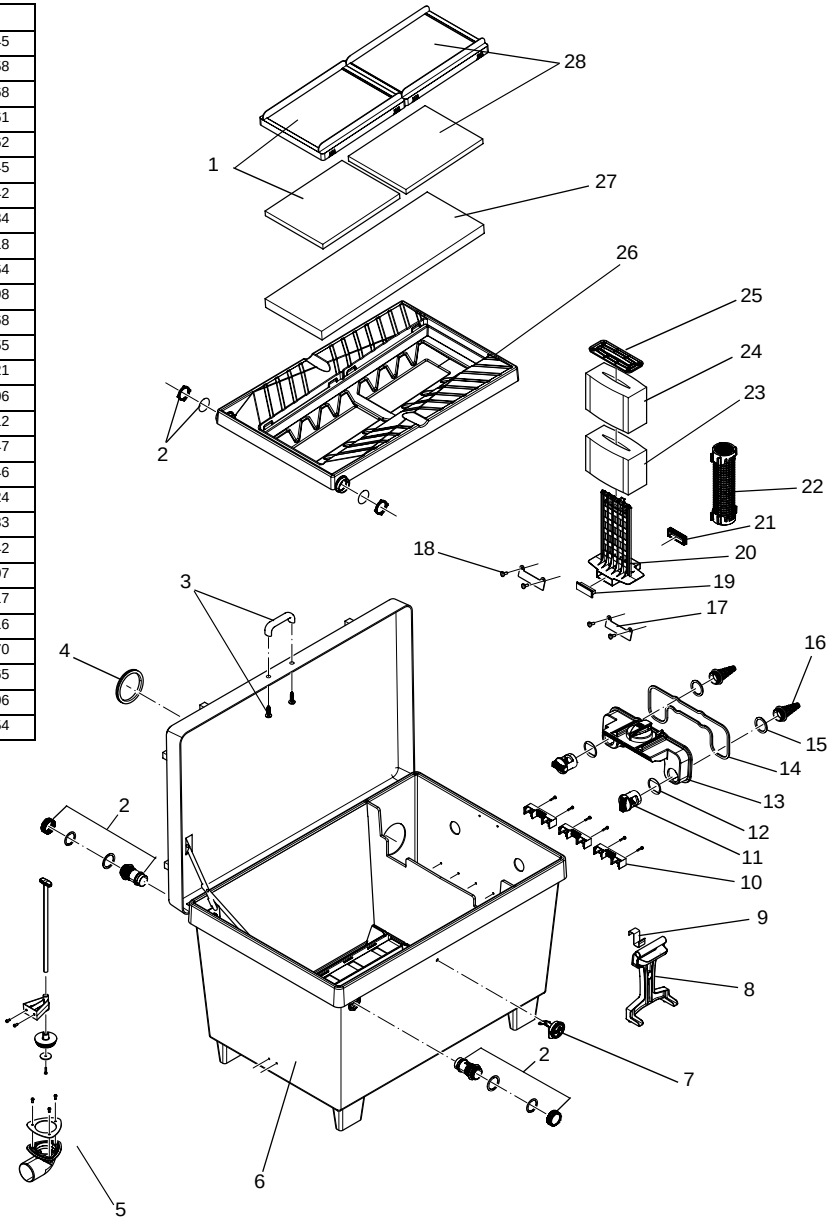

OASE GmbH
Tecklenburger Str. 161
D - 48477 Hörstel

www.oase-pumpen.com

Hinweise zu dieser Betriebsanleitung

Vor der ersten Benutzung lesen Sie bitte die Gebrauchsanweisung und machen sich mit dem Gerät vertraut. Beachten Sie unbedingt die Sicherheitshinweise für den richtigen und sicheren Gebrauch.

Bestimmungsgemäße Verwendung

Die Baureihe Biotec 12/18/36, im weiteren Gerät genannt, ist ausschließlich zur mechanischen und biologischen Reinigung von Gartenteichen mit oder ohne Fischbesatz bei einer Wassertemperatur von mindestens +8°C zu verwenden. Das Gerät darf nicht für gewerbliche oder industrielle Zwecke und nicht in Verbindung mit Chemikalien, Lebensmitteln, leicht brennbaren oder explosiven Stoffen eingesetzt werden.

Nicht bestimmungsgemäße Verwendung

Es können bei nicht bestimmungsgemäßer Verwendung und unsachgemäßer Behandlung Gefahren von diesem Gerät für Personen entstehen. Bei nicht bestimmungsgemäßer Verwendung erlischt die Haftung unsererseits sowie die allgemeine Betriebserlaubnis.

Sicherheitshinweise

Die Firma **OASE** hat dieses Gerät nach dem aktuellen Stand der Technik und den bestehenden Sicherheitsvorschriften gebaut. Trotzdem können von diesem Gerät Gefahren für Personen und Sachwerte ausgehen, wenn diese unsachgemäß bzw. nicht dem Verwendungszweck entsprechend eingesetzt werden oder wenn die Sicherheitshinweise nicht beachtet werden.

Aus Sicherheitsgründen dürfen Kinder und Jugendliche unter 16 Jahren sowie Personen, die mögliche Gefahren nicht erkennen können oder die nicht mit dieser Gebrauchsanweisung vertraut sind, dieses Gerät nicht benutzen!

Bitte bewahren Sie diese Gebrauchsanweisung sorgfältig auf! Bei Besitzerwechsel geben Sie die Gebrauchsanweisung weiter. Alle Arbeiten mit diesem Gerät dürfen nur gemäß der vorliegenden Anleitung durchgeführt werden.

Die Kombination von Wasser und Elektrizität kann bei nicht vorschriftsmäßigem Anschluss oder unsachgemäßer Handhabung zu ernsthafter Gefahr für Leib und Leben führen. Bevor Sie in das Wasser greifen, immer die Netzstecker aller im Wasser befindlichen Geräte ziehen. Elektrische Installationen an Gartenteichen müssen den internationalen und nationalen Errichterbestimmungen entsprechen. Öffnen Sie niemals das Gehäuse des Gerätes oder deren zugehörigen Teile, wenn nicht ausdrücklich in der Gebrauchsanweisung darauf hingewiesen wird. Niemals technische Änderungen am Gerät vornehmen. Nur Original-Ersatzteile und -Zubehör verwenden. Reparaturen nur von autorisierten Kundendienststellen durchführen lassen. Filtern Sie niemals andere Flüssigkeiten als Wasser! Der Filter darf in keinem Fall überlaufen. Es besteht die Gefahr der Teichentleerung. Bei Fragen und Problemen wenden Sie sich zu Ihrer eigenen Sicherheit an einen Fachmann! Bei Verwendung eines UVC-Vorklärgerätes (Bitron) ist vor allen Wartungsarbeiten der Netzstecker zu ziehen!

Montage

Verlegen Sie die Abflussrohre für den Wasserauslass zum Teich und für den Reinigungsauslass zu Kanalisation oder Blumenbeet (5) mit ausreichendem Gefälle. Stellen Sie das Gerät überflutungssicher mindestens 2 m vom Teichrand (4) entfernt auf einen festen und ebenen Untergrund. Achten Sie auf einen ungehinderten Zugang zum Deckel, um Arbeiten am Gerät durchführen zu können. Die Überwurfmutter über die offene Stufenschlauchtülle (6) schieben, Schlauch aufschieben bzw. aufdrehen und mit Schlauchklemme sichern. Die Flachdichtung in die Überwurfmutter einlegen und fest auf den Wassereinlaufstutzen aufschrauben. Den zweiten Wassereinlauf mit der geschlossenen Schlauchtülle verschließen (außer bei Montage eines **OASE** UVC-Vorklärgeräts, z. B. Bitron). Den Schlauch trittfest und knicksicher verlegen und an die Pumpe anschließen. Den Deckel des Filters öffnen und den Sieb-Einsatz nach oben klappen, die Trennwand zwischen Filter- und Substratkammer entfernen, Substratrohre (7) in die Führung in der Substratkammer einsetzen. Trennwand wieder einsetzen, Sieb-Einsatz nach unten klappen und Deckel schließen.

Inbetriebnahme

Pumpe einschalten, den Deckel des Geräts öffnen, den Wasserstrahl mit dem Regler (3) am Wasserverteiler so einstellen, dass er im ersten Drittel des Siebs auftrifft, Deckel schließen. Hinweis: Der Biotec-Filter ist ein biologisches Filtersystem und benötigt bei Neuinstallation einige Wochen bis zur vollen biologischen Wirksamkeit.

Reinigung und Wartung

Sicherheitshinweise zuvor beachten! Reinigen Sie den Filter nur nach Bedarf, zur optimalen Entwicklung der Filterbiologie verwenden Sie keine chemischen Reinigungsmittel, da diese die Bakterien in den Filterschäumen abtöten. Reinigen Sie das Gerät sofort, wenn die Wartungskontrolle rot blinkt.

Hinweis: Die Wartungskontrolle wird von einer Knopfzelle mit Strom versorgt. Zur Überprüfung das Ladezustands drücken Sie den Batterieprüfknopf (1) der Wartungskontrolle. Wenn die grüne Leuchtdiode nur schwach oder gar nicht leuchtet, wechseln Sie die Knopfzelle aus (auf richtige Polarität achten).

Screenex-Sieb reinigen

Den seitlichen Verschlussstopfen am Schmutzablauf lösen. Die Durchflussöffnung mittels Regler (3) am Wasserverteiler langsam verkleinern. Durch den ansteigenden Druck wird der Wasserstrahl über den Screenex Richtung Auffangrinne gelenkt. Das Schmutzwasser kann von dort über den Reinigungsauslass abfließen. Falls nötig, das Screenex-Sieb herausnehmen und gründlich von beiden Seiten unter fließendem Wasser ausspülen. Auffangrinne vom restlichen Schmutz reinigen, Schmutzablauf mit seitlichem Verschlussstopfen verschließen.

Rieselmatte und Filterschäume reinigen, Substratrohre reinigen oder Substrat wechseln

Pumpe ausschalten und den Deckel des Geräts öffnen, den Sieb-Einsatz nach oben klappen und die Rieselmatte entnehmen. Rieselmatte unter fließendem Wasser reinigen und wieder einsetzen, falls nötig auswechseln. Zur mechanischen Reinigung der Filterschäume das Reinigungswerkzeug (2) auf eine Schaumstoffhalterung setzen und die Schaumstoffeinsätze mehrmals zusammenpressen, falls nötig, die Filterschäume herausnehmen und unter klarem

D

Wasser reinigen. Die Trennwand zwischen Filter- und Substratkammer entfernen. Den Reinigungsauslass mit dem Absperrschieber öffnen, bis das Wasser vollständig abgeflossen ist, wieder schließen und die Pumpe solange einschalten, bis der Filter vollständig mit Teichwasser gefüllt ist. Erneut den Reinigungsauslass öffnen und das Wasser ablassen. Diesen Klarspülvorgang 2-3mal wiederholen. Die Substratrohre entnehmen, unter fließendem Wasser reinigen oder das Substrat austauschen. Die Substratrohre wieder in die Führungen einsetzen, die Trennwand wieder einsetzen, den Sieb-Einsatz wieder nach unten klappen und den Deckel des Filters schließen, Pumpe wieder einschalten.

Lagern/Überwintern

Bei Wassertemperaturen unter 8 °C oder spätestens bei zu erwartendem Frost müssen Sie das Gerät außer Betrieb nehmen. Das Gerät entleeren, eine gründliche Reinigung durchführen und dabei auf mögliche Schäden überprüfen. Den Siebeinsatz mit der Rieselmatte, alle Schaumstoffeinsätze und die Substratrohre entfernen und reinigen, trocken und frostfrei lagern. Der Aufbewahrungsort muss für Kinder unzugänglich sein. Decken Sie den Filterbehälter so ab, dass kein Regenwasser eindringen kann. Entleeren Sie sämtliche Schläuche, Rohrleitungen und Anschlüsse soweit wie möglich.

Verschleißteile

Filterschäume und Substratfilter sind Verschleißteile und unterliegen nicht der Gewährleistung.

Entsorgung

Das Gerät ist gemäß den nationalen gesetzlichen Bestimmungen zu entsorgen. Fragen Sie Ihren Fachhändler.

Störungen

Störung	Ursache	Abhilfe
Gerät läuft nicht	- Gerät noch nicht lange im Betrieb - Pumpenleistung nicht passend - Wasser ist extrem verschmutzt - Fisch- und Tierbestand zu hoch - Filterschäume sind verschmutzt	- Die vollständige biologische Reinigungswirkung wird erst nach einigen Wochen erreicht - Pumpenleistung neu einstellen - Algen und Blätter aus dem Teich entfernen, Wasser tauschen - Richtwert: ca. 60 cm Fischlänge auf 1 m^3 Teichwasser - Filterschäume reinigen
Wartungskontrolle blinkt	- Screenex-Sieb verschmutzt - Filterschäume verschmutzt	- Sieb säubern - Filterschäume säubern
Kein Wasseraustritt aus Teicheinlauf	- Netzstecker der Pumpe nicht angeschlossen - Teicheinlauf verstopft	- Netzstecker der Pumpe anschließen - Teicheinlauf reinigen

GB

Information about this operating manual

Please read the operating instructions and familiarise yourself with the unit prior to using it for the first time. Adhere to the safety information for the correct and safe use of the unit.

Intended use

The Biotec 12/18/36 series, in the following text termed unit, is exclusively intended for the mechanical and biological cleaning of garden ponds with or without fish population at a minimum water temperature of +8°C. The unit must not be used for commercial or industrial purposes and not in conjunction with chemicals, foodstuffs, and easily flammable or explosive substances.

Use other than that intended

Danger to persons can emanate from this unit if it is not used in accordance with the intended use and in the case of misuse. If used for purposes other than that intended, our warranty and operating permit will become null and void

Safety information

OASE has manufactured this unit according to the highest quality standards and the valid safety regulations. In spite of the above, hazards for persons and assets can emanate from this unit if it is used in an improper manner or not in accordance with its intended use, or if the safety instructions are ignored.

For safety reasons, children and young persons under 16 years of age as well as persons who cannot recognise possible danger or who are not familiar with these operating instructions, are not permitted to use the unit!

Please keep these operating instructions in a safe place! Also hand over the operating instructions when passing the unit on to a new owner. Ensure that all work with this unit is only carried out in accordance with these instructions.

The combination of water and electricity can lead to danger to life and limb, if the unit is incorrectly connected and misused. Prior to reaching into the water, always disconnect the power supply to all units used in the water. Electrical installations in garden ponds must meet the international and national regulations for installers. Never open the unit housing or its attendant components, unless this is explicitly mentioned in the operating instructions. Never carry out technical changes to the unit. Only use original spare parts and accessories. Only allow authorised customer service outlets to perform repairs. Never use the system for filtering fluids other than water! Ensure that the filter will not overflow. Danger of completely emptying the pond. For your own safety, consult an expert when you have questions or encounter problems! When using a UVC clarifying unit (Bitron) disconnect the power supply prior to starting maintenance work!

Installation

Lay the outlet pipes for the water outlet into the pond and for the drain outlet into the sewage system or flower bed (5) with a sufficient gravity. Place the unit in a flood protected position at a distance from the pond edge (4) of at least 2m on

a firm and level ground. Ensure unrestricted access to the cover to be able to carry out work on the unit. Push the union nut over the open stepped hose nozzle (6), push or turn on the hose and secure with a hose clip. Insert the flat sealing ring in the union nut and firmly screw onto the water inlet socket. Close the second water inlet with the closed hose nozzle (except when fitting an **OASE** UVC clarifying unit, e.g. Bitron). Lay the hose such that it will not deform when walked on, avoid kinks and connect it to the pump. Open the filter cover, tilt the screen insert upward, remove the separating plate between filter and substrate chamber, insert substrate tubes (7) in the guide of the substrate chamber. Refit the separating plate, tilt the screen insert down and close the cover.

Start-up

Switch on the pump, open the unit cover, set the water jet using regulator (3) at the water distributor such that it hits the first third of the screen, close the cover. Note: The Biotec filter is a biological filter system and requires several weeks after its first installation to reach its full biological effect.

Maintenance and cleaning

Adhere to the safety information given above! Only clean the filter when required, do not use chemical cleaning agents to permit the filter biology to optimally develop, knowing that cleaning agents kill the bacteria in the foam filters. Clean the unit immediately when the maintenance lamp flashes red.

Note: The maintenance lamp is supplied with power by a button battery. To check the charge, press the battery charge button (1) at the maintenance lamp. Replace the button battery when the green LED is weak or has completely extinguished (check correct polarity).

Cleaning the Screenex screen

Remove the lateral plug from the cleaning drain. Slowly reduce the flow opening using regulator (3) at the water distributor. The increasing pressure causes a deflection of the water jet of the Screenex towards the collecting channel. From there, the dirt water can drain through the cleaning outlet. If necessary, remove the Screenex screen and thoroughly rinse from both sides under running water. Remove the residual dirt from the collecting channel, close the dirt drain using the lateral plug.

Clean the trickle mat and the foam filters, clean the substrate pipes or change the substrate

Switch off the pump and open the unit cover, tilt up the screen insert and remove the trickle mat. Clean the trickle mat under running water and re-insert, replace if necessary. To mechanically clean the foam filters, place the cleaning tool (2) on a foam holder and compress the foam inserts several times; if necessary, remove the foam filters and rinse more thoroughly in a bucket of pond water. Remove the separating plate between the filter and substrate chamber. Open the cleaning outlet using the slide valve until the water has completely drained, close and switch the pump on until the filter is completely filled with pond water. Open the cleaning outlet again and drain the water. Repeat this clear rinsing process 2 to 3 times. Remove the substrate pipes, clean under running water, or replace the substrate. Re-insert the substrate tubes in the guides, refit the separating plate, tilt the screen insert down again and close the filter cover, them switch the pump on again.

Storage/Over-wintering

Put the unit out of operation at water temperatures below 8 °C or, at the latest, when freezing temperatures are to be expected. Drain and thoroughly clean the unit, check for damage. Remove and clean, dry and store the screen insert frost protected, including all foam inserts and the substrate pipes. Ensure that the storage place is inaccessible to children. Cover the filter container such that the ingress of rain water is excluded. Drain all hoses, pipes and connections as far as possible.

Wearing parts

Foam filters and substrate filters are wearing parts and are, therefore, not covered by our warranty.

Disposal

Dispose of the unit in accordance with the national legal regulations.

Malfunctions

Trouble shooting	Cause	Remedy
Water does not clear	- Unit has been in operation only for a short time - Inadequate pump capacity - Water extremely soiled - Excessive fish and animal population - Foam filters soiled	- The complete biological cleaning effect is only achieved after several weeks - Readjust the pump capacity - Remove algae and leaves from the pond, perform a partial water change - Guide value: approx. 60 cm fish length in 1 m^3 pond water - Clean foam filters
Maintenance lamp flash-es	- Screenex screen soiled - Foam filters soiled	- Clean screen - Clean foam filters
No water outlet from the pond inlet	- Pump power supply not connected - Pond inlet blocked	- Connect pump power supply - Clean pond inlet

Remarques relatives à cette notice d'emploi

Avant la première utilisation, lire attentivement cette notice d'emploi et se familiariser avec l'appareil. Respecter impérativement les indications de sécurité relatives à une utilisation correcte et en toute sécurité.

F

Utilisation conforme à la finalité

La série Biotec 12/18/36, dénommée ci-après "appareil", est destinée uniquement au nettoyage mécanique et biologique d'étangs/bassins de jardin avec ou sans poissons pour une température de l'eau d'au moins +8°C. L'appareil ne doit pas être utilisé pour des besoins commerciaux ou industriels, ni en liaison avec des produits chimiques, des produits alimentaires ou des matériaux facilement inflammables ou explosifs.

Utilisation non conforme à la finalité

En cas d'utilisation non conforme à la finalité et de manipulation non appropriée de cet appareil, des risques pour les personnes peuvent en résulter. Toute utilisation non conforme à la finalité entraîne l'annulation de notre responsabilité ainsi que de l'autorisation d'exploitation générale.

Indications de sécurité

La société **OASE** a construit cet appareil selon l'état actuel des connaissances techniques et les consignes de sécurité en vigueur. Toutefois des dangers pour les personnes et les biens peuvent émaner de cet appareil lorsque celui-ci est utilisé de manière non appropriée voire non conforme à sa finalité ou lorsque les informations de sécurité ne sont pas respectées.

Pour des raisons de sécurité, les enfants et les mineurs de moins de 16 ans ainsi que les personnes n'étant pas en mesure de reconnaître les dangers ou n'ayant pas pris connaissance de cette notice d'emploi ne sont pas autorisés à utiliser cet appareil !

Prière de conserver soigneusement cette notice d'emploi ! Lors d'un changement de propriétaire, transmettre également cette notice d'emploi. Tous les travaux effectués avec cet appareil devront être exécutés conformément aux directives ci-jointes.

La combinaison d'eau et d'électricité peut entraîner des dangers sérieux pour la santé et la vie des personnes lors d'une utilisation avec des raccordements non conformes ou une utilisation inappropriée. Toujours retirer la prise de secteur de tous les appareils se trouvant dans l'eau avant tout contact avec l'eau. Les installations électriques des étangs/bassins de jardin doivent correspondre aux règlements d'installation nationaux et internationaux. Ne jamais ouvrir le carter de l'appareil ou des parties y appartenant si cela n'est pas expressément indiqué dans la notice d'emploi. Ne jamais procéder à des modifications techniques sur l'appareil. N'utiliser que des pièces de rechange et des accessoires d'origine. Ne faire effectuer les réparations que par le SAV autorisé. Ne jamais filtrer des liquides autres que de l'eau ! Le filtre ne doit jamais déborder. Risque de danger de vidange de l'étang/bassin. En cas de questions et de problèmes, prière de vous adresser à un spécialiste et ce, pour votre propre sécurité ! Lors de l'utilisation d'un appareil de préclarification à UVC (Bitron), il est nécessaire de retirer la prise de secteur avant tout travail d'entretien !

Montage

Poser les tuyaux d'écoulement pour la sortie d'eau vers l'étang/bassin et pour l'évacuation de nettoyage vers la canalisation ou un parterre de fleurs (5) avec une pente suffisante. Placer l'appareil à l'abri de toute inondation à au moins 2 m de la berge de l'étang/bassin (4) sur un support stable et plat. Veiller à laisser un accès libre au couvercle afin de pouvoir effectuer des travaux sur l'appareil. Faire passer l'écrou-raccord par l'embout à olive gradué (6) ouvert, enfoncer le tuyau voire le visser et le bloquer avec un collier pour tuyau souple. Placer le joint d'étanchéité plat dans l'écrou-raccord et visser fermement sur l'ajutage d'arrivée d'eau. Obturer la deuxième arrivée d'eau avec l'embout à olive fermé (sauf pour le montage d'un appareil de préclarification UVC **OASE**, par ex. Bitron). Poser le tuyau de manière à ce qu'il ne soit ni écrasé ni plié, puis le raccorder à la pompe. Ouvrir le couvercle du filtre et rabattre le tamis vers le haut, retirer l'élément de séparation entre le compartiment de filtrage et le compartiment à substrat, placer les tubes à substrat (7) dans le guidage du compartiment à substrat. Remettre l'élément de séparation en place, rabattre le tamis vers le bas et fermer le couvercle.

Mise en service

Mettre la pompe en circuit, ouvrir le couvercle de l'appareil, régler le jet d'eau avec le régulateur (3) du distributeur d'eau de telle sorte qu'il s'écoule sur le premier tiers du tamis, refermer le couvercle. Remarque : Le filtre Biotec est un système de filtrage biologique et nécessite quelques semaines lors d'une nouvelle installation pour atteindre sa pleine efficacité biologique.

Nettoyage et entretien

Respecter auparavant les informations de sécurité ! Nettoyer le filtre uniquement en cas de besoin, pour un développement optimal de la biologie de filtrage ne pas employer de produits de nettoyage chimiques, car ces derniers entraînent la destruction des bactéries se trouvant dans les mousses filtrantes. Nettoyer immédiatement l'appareil lorsque le contrôle de maintenance clignote en rouge.

Remarque : Le contrôle de maintenance est alimenté en courant électrique par une pile ronde. Pour vérifier le niveau de charge, appuyer sur le bouton de contrôle de batterie (1) du contrôle de maintenance. Lorsque la diode lumineuse verte ne s'éclaire que faiblement ou pas du tout, remplacer la pile (respecter le sens de polarité).

Nettoyage du tamis Screenex

Débloquer les bouchons obturateurs latéraux de sortie des impuretés. Diminuer lentement l'ouverture de débit sur le distributeur d'eau au moyen du régulateur (3) . Grâce à l'augmentation de pression, le jet d'eau est dirigé en direction de la goulotte de récupération via le Screenex. L'eau souillée peut alors s'écouler par l'évacuation de nettoyage. Si nécessaire, retirer le tamis Screenex et bien le rincer des deux côtés avec de l'eau courante. Débarrasser la goulotte de récupération des impuretés résiduelles, refermer la sortie des impuretés avec le bouchon obturateur latéral.

Nettoyer la natte de ruissellement et les mousses filtrantes, nettoyer les tubes à substrat ou remplacer le substrat

Mettre la pompe hors circuit et ouvrir le couvercle de l'appareil, rabattre le tamis vers le haut et retirer la natte de ruissellement. Nettoyer la natte de ruissellement à l'eau courante et la remettre en place, si nécessaire la remplacer. Pour un nettoyage mécanique des mousses filtrantes, placer l'outil de nettoyage (2) sur un support de mousse et presser

plusieurs fois les inserts de mousse les uns contre les autres, si nécessaire, retirer les mousses filtrantes et les nettoyer avec de l'eau claire. Retirer l'élément de séparation entre le compartiment de filtrage et le compartiment à substrat. Ouvrir l'évacuation de nettoyage avec la vanne d'arrêt, jusqu'à ce que l'eau se soit complètement écoulée, refermer et remettre la pompe en circuit jusqu'à ce que le filtre soit entièrement rempli avec l'eau de l'étang/bassin. Ouvrir à nouveau l'évacuation de nettoyage et laisser l'eau s'écouler. Répéter cette opération de rinçage 2 à 3 fois. Retirer les tubes à substrat et les nettoyer à l'eau courante ou remplacer le substrat. Replacer les tubes à substrat dans les guidages, remettre l'élément de séparation en place, rabattre le tamis vers le bas et refermer le couvercle du filtre, mettre la pompe en circuit.

Stockage/Entreposage pour l'hiver

Mettre l'appareil hors usage lors de températures de l'eau inférieures à 8 °C ou en cas d'annonce de gel. Vider l'appareil, effectuer un nettoyage approfondi et vérifier la présence éventuelle de dommages. Retirer le tamis avec la natte de ruissellement, tous les inserts de mousse et les tubes à substrat, les nettoyer, les entreposer au sec et à l'abri du gel. Le lieu de stockage doit être hors de portée des enfants. Couvrir le récipient de filtrage de telle sorte que l'eau de pluie ne puisse pas y pénétrer. Vider dans la mesure du possible tous les tuyaux, les conduites et les raccordements.

Pièces d'usure

Les mousses filtrantes et les filtres à substrat sont des pièces d'usure et ne sont pas couvertes par la garantie.

Recyclage

Recycler l'appareil conformément aux réglementations nationales légales en vigueur. Adressez-vous à votre distributeur spécialisé.

Problèmes

Problème	Cause	Remède
L'appareil ne fonctionne pas	- L'appareil n'est en service depuis peu de temps - La puissance de la pompe ne convient pas - L'eau est extrêmement sale - La quantité de poissons et d'animaux est trop élevée - Les mousses filtrantes sont encrassées	- L'effet de nettoyage biologique complet n'est atteint qu'après quelques semaines - Régler à nouveau le rendement de la pompe - Retirer les algues et les feuilles du bassin, remplacer l'eau - Valeur indicative : env. 60 cm de longueur de poisson pour 1 m^3 d'eau d'étang/bassin - Nettoyer les mousses filtrantes
Contrôle de maintenance clignote	- Tamis Screenex encrassé - Les mousses filtrantes sont encrassées	- Nettoyer le tamis - Nettoyer les mousses filtrantes
Aucune sortie d'eau sur le retour au bassin	- La prise de la pompe n'est pas branchée - Le retour au bassin est colmaté	- Brancher la prise de la pompe - Nettoyer le retour au bassin

Opmerkingen over deze gebruiksaanwijzing

Voordat u het apparaat voor het eerst gebruikt, moet u de gebruiksaanwijzing doorlezen en vertrouwd raken met het apparaat. Houdt u zich voor een juist en veilig gebruik stipt aan de veiligheidsinstructies.

Doelmatig gebruik

De serie Biotec 12/18/36, hiernavolgend apparaat genoemd, mag uitsluitend gebruikt worden voor het mechanisch en biologisch reinigen van tuinvijvers met of zonder vissen bij een watertemperatuur van minstens +8°C. Het apparaat mag niet gebruikt worden voor commerciële of industriële doeleinden en niet in combinatie met chemicaliën, levensmiddelen, licht brandbare of explosieve stoffen.

Ondoelmatig gebruik

Bij ondoelmatig gebruik en onoordeelkundige omgang met het apparaat kan het apparaat gevaarlijk zijn voor personen. In geval van ondoelmatig gebruik vervalt onze aansprakelijkheid alsook de algemene typegoedkeuring.

Veiligheidsinstructies

De firma **OASE** heeft dit apparaat gebouwd volgens de huidige stand der techniek en de bestaande veiligheidsvoorschriften. Toch kan dit apparaat gevaren opleveren voor personen en goederen, indien deze op onoordeelkundige c.q. ondoelmatige wijze gebruikt worden of als de veiligheidsinstructies niet worden opgevolgd.

Kinderen en jongeren onder de 16 jaar alsook personen, die mogelijke gevaren niet kunnen inschatten of die niet op de hoogte zijn van de inhoud van deze gebruiksaanwijzing, mogen dit apparaat om veiligheidsredenen niet gebruiken!

Bewaar deze gebruiksaanwijzing zorgvuldig! Als u het apparaat verkoopt, moet u de gebruiksaanwijzing ook aan de nieuwe eigenaar geven. Alle werkzaamheden met dit apparaat mogen uitsluitend verricht worden als ze conform de onderhavige handleiding zijn.

De combinatie van water en elektriciteit kan in geval van een niet volgens de voorschriften gemaakte aansluiting of onoordeelkundig gebruik levensgevaarlijk zijn. Voordat u in het water grijpt, moet u van alle apparaten die zich in het water bevinden altijd eerst de stekker uit het stopcontact trekken. Elektrische installaties bij tuinvijvers moeten voldoen aan de internationale en nationale installateursvoorwaarden. Maak de behuizing van het apparaat of onderdelen daarvan nooit open, als daar in de gebruiksaanwijzing niet uitdrukkelijk op gewezen wordt. Breng nooit technische veranderingen aan het apparaat aan. Gebruik uitsluitend originele reserve-onderdelen en toebehoren. Laat reparaties uitsluitend verrichten door bevoegde service-afdelingen. Filter nooit andere vloeistoffen dan water! Het filter mag in geen geval overlopen. De kans bestaat dat de vijver leegloopt. Als u vragen of moeilijkheden mocht hebben, neem dan voor uw eigen

veiligheid contact op met een vakman! Bij gebruikmaking van een UVC-voorzuiveringsapparaat (Bitron) moet u altijd de stekker uit het stopcontact trekken voordat u met onderhoudswerkzaamheden begint!

Montage

Leg de afvoerbuizen voor de wateruitlaat naar de vijver toe en voor de reinigingsuitlaat naar de riolering of het bloembed (5) met voldoende verval. Plaats het apparaat minstens 2 m van de vijverrand (4) vandaan op een vaste en vlakke ondergrond en zorg er voor dat het niet onder water komt te staan. Om werkzaamheden aan het apparaat te kunnen verrichten, moet u de toegang tot het deksel helemaal vrij houden. Schuif de wartelmoer over het open slangmondstuk (6), schuif c.q. draai de slang er op en borg ze met een slangklem. Leg de vlakafdichting in de wartelmoer en draai ze vast op het waterinlaatstuk. Sluit de tweede waterinlaat af met het gesloten slangmondstuk (behalve bij montage van een **OASE** UVC-voorzuiveringsapparaat, bijv. Bitron). Leg de slang zodanig dat niemand er op kan trappen en er geen knikken in zitten. Sluit de slang aan op de pomp. Maak het deksel van het filter open en klap het zeefinzetstuk omhoog, verwijder de scheidingswand tussen de filter- en de substraatkamer, zet de substraatbuis (7) in de geleiding in de substraatkamer. Zet de scheidingswand weer in, klap het zeefinzetstuk omlaag en sluit het deksel.

Ingebruikname

Schakel de pomp in, maak het deksel van het apparaat open en stel de waterstraal zodanig met de regelaar (3) op de waterverdeler in, dat hij het eerste derde van het zeef raakt. Sluit het deksel. Opmerking: Het Biotec-filter is een biologisch filtersysteem dat bij nieuwe installatie enkele weken nodig heeft om zijn volledige biologische werking te ontplooien.

Reiniging en onderhoud

Lees de veiligheidsinstructies eerst door! Reinig het filter alleen als dit nodig is en gebruik voor een optimale ontwikkeling van de filterbiologie geen chemische reinigingsmiddelen, aangezien deze de bacteriën in de filterschuimen doden. Reinig het apparaat onmiddellijk, als de onderhoudscontrole rood knippert.

Opmerking: De onderhoudscontrole wordt met een knoopcel van stroom voorzien. Om de laadtoestand te controleren, drukt u op de batterijcontroleknop (1) van de onderhoudscontrole. Als de groene lampdiode slechts zwak of helemaal niet brandt, moet u de knoopcel vervangen (let op de juiste polariteit).

Screenex-zeef reinigen

Trek de sluitstop op de zijkant van de vuilafvoer los. Maak de doorstromingsopening met de regelaar (3) op de waterverdeler langzaam kleiner. Als gevolg van de toenemende druk wordt de waterstraal via de Screenex in de richting van de opvanggoot geleid. Het vuile water kan van daaruit via de reinigingsuitlaat wegstromen. Als dit nodig is, moet u het Screenex-zeef eruit nemen en grondig van beide zijden onder stromend water schoonspoelen. Ontdoe de opvanggoot van het overige vuil en sluit de vuilafvoer met de sluitstop op de zijkant.

Maak de filtermat en de filterschuimen schoon, reinig de substraatbuizen of vervang het substraat.

Zet de pomp uit en maak het deksel van het apparaat open, klap het zeefinzetstuk omhoog en neem de filtermat weg. Maak de filtermat schoon onder stromend water en zet ze weer in. Vervang ze als dit nodig is. Om de filterschuimen mechanisch te reinigen, moet u het reinigingswerktuig (2) op een sponshouder zetten en de spons inzetstukken meerdere malen samenpersen. Als dit nodig is, moet u de filterschuimen eruit nemen en onder schoon water reinigen. Verwijder de scheidingswand tussen de filter- en de substraatkamer. Open de reinigingsuitlaat met de schuifafsluiter, totdat het water volledig is weggestroomd, sluit hem weer en schakel de pomp in totdat het filter helemaal gevuld is met vijverwater. Open de reinigingsuitlaat opnieuw en laat het water weglopen. Herhaal deze schoonspoelprocedure 2-3 maal. Neem de substraatbuizen weg, reinig ze onder stromend water of vervang het substraat. Zet de substraatbuizen weer in de geleidingen, breng de scheidingswand weer aan, klap het zeefinzetstuk weer omlaag en sluit het deksel van het filter. Zet de pomp weer aan.

Bewaren/overwinteren

Bij watertemperaturen van minder dan 8 °C of ten laatste als er kans is op vorst, moet u het apparaat buiten werking stellen. Maak het apparaat leeg, reinig het grondig en controleer tevens of het beschadigd is. Verwijder het zeefinzetstuk met de filtermat, alle spons inzetstukken en de substraatbuizen, reinig ze, droog ze en bewaar ze op een vorstvrije plaats. De plaats waar u ze bewaart, mag niet toegankelijk zijn voor kinderen. Dek de filterhouder zodanig af, dat er geen regenwater kan binnendringen. Maak alle slangen, buisleidingen en aansluitingen zoveel mogelijk leeg.

Niet-slijtvaste onderdelen

Filterschuimen en substraatfilters zijn niet-slijtvaste onderdelen en vallen niet onder de garantie.

Tot afval verwerken

Het apparaat dient volgens de nationale wettelijke bepalingen tot afval te worden verwerkt. Neem voor vragen contact met uw vakhandel.

Storingen

Storing	Oorzaak	Oplossing
Het apparaat loopt niet	- Apparaat nog niet lang in gebruik - Pompcapaciteit stemt niet overeen - Water is extreem verontreinigd - Te veel vissen en dieren - Filterschuimen zijn verontreinigd	- De volledige biologische reinigingswerking wordt pas na enkele weken bereikt - Pompcapaciteit opnieuw instellen - Algen en bladeren uit de vijver verwijderen, water verversen - Richtwaarde: ca. 60 cm vislengte op 1 m^3 vijverwater - Filterschuimen schoonmaken
Onderhoudscontrole knippert	- Screenex-zeef verontreinigd - Filterschuimen verontreinigd	- Zeef schoonmaken - Filterschuimen schoonmaken
Er komt geen water uit de vijverinloop	- De stekker van de pomp is niet ingestoken - Vijverinloop verstopt	- Stekker van de pomp insteken - Vijverinloop reinigen

Indicaciones sobre este manual de instrucciones de servicio

Antes de utilizar por primera vez el equipo lea las instrucciones de uso y familiarícese con el mismo. Tenga necesariamente en cuenta las indicaciones de seguridad para garantizar un uso correcto y seguro del equipo.

Uso conforme a lo prescrito

La serie de construcción Biotec 12/18/36, denominada a continuación “equipo”, sólo se puede emplear para la limpieza mecánica y biológica de los estanques de jardín con o sin peces. El agua debe tener una temperatura mínima de +8°C. El equipo no se debe emplear para fines industriales ni tampoco en combinación con productos químicos, alimentos y materiales fácil de inflamar o explosivos.

Uso no conforme a lo prescrito

En caso de un uso no conforme a lo prescrito y un tratamiento inadecuado puede poner en peligro el equipo las personas. En caso de un uso no conforme a lo prescrito expira nuestra garantía así como el permiso de servicio general.

Indicaciones de seguridad

La empresa **OASE** construyó este equipo conforme al nivel actual de la técnica y las prescripciones de seguridad vigentes. No obstante puede ser el equipo una fuente de peligro para las personas y los valores materiales, si el mismo no se emplea adecuadamente y/o conforme al uso previsto o si no se observan las indicaciones de seguridad.

Por razones de seguridad no deben usar este equipo niños, jóvenes menores de 16 años ni personas que no estén en condiciones de reconocer los peligros o que no se hayan familiarizado con estas instrucciones de servicio.

Guarde cuidadosamente estas instrucciones de uso. Entregue estas instrucciones de uso al nuevo propietario en caso de cambio de propietario. Todos los trabajos con este equipo sólo se deben ejecutar conforme a estas instrucciones.

En caso de contacto con agua y electricidad puede conllevar una conexión no conforme a lo prescrito o una manipulación inadecuada a graves peligros para el cuerpo y la vida. Antes de tocar el agua saque siempre primero la clavija de red de todos los equipos que se encuentran en el agua. Las instalaciones eléctricas en los estanques de jardín deben satisfacer las prescripciones de montaje internacionales y nacionales. No abra nunca la caja del equipo o sus componentes a no ser que esto se autorice expresamente en las instrucciones de uso. No realice nunca modificaciones técnicas en el equipo. Emplee sólo piezas y accesorios de recambio originales. Encargue los trabajos de reparación sólo a empresas de servicio autorizadas. No filtre nunca otros líquidos a no ser el agua. Por ninguna razón se debe rebosar el filtro. Existe peligro de que se vacíe el estanque. En caso de dudas y problemas diríjase para su propia seguridad a una persona especializada. En caso de emplearse un equipo clarificador previo UVC (Bitron) se tiene que sacar la clavija de la red antes de realizar los trabajos de mantenimiento.

Montaje

Tienda los tubos de desagüe para la salida de agua al estanque y para la salida de agua sucia a la canalización o al macizo de flores (5) con suficiente inclinación. Coloque el equipo por lo menos a 2m de distancia del borde del estanque (4) sobre una base resistente y plana y protegido contra la inundación. Observe de que se pueda acceder sin problemas a la tapa para poder ejecutar los trabajos en el equipo. Desplace la tuerca racor sobre la boquilla portatubo escalonada abierta (6), coloque o gire el tubo flexible y asegúrelo con una abrazadera para tubo flexible. Coloque la junta plana en la tuerca racor y enrósquela bien en la tubuladura de entrada de agua. Cierre la segunda entrada de agua con la boquilla portatubo cerrada (excepto para el montaje de un equipo clarificador previo UVC **OASE**, p.e. Bitron). Tienda el tubo flexible protegido contra las pisadas y dobladuras y conéctelo a la bomba. Abra la tapa del filtro y suba el elemento de criba, quite la pared de separación entre la cámara de filtro y la cámara de substrato y coloque los tubos de substrato (7) en la guía de la cámara de substrato. Coloque de nuevo la pared de separación, baje el elemento de criba y cierre la tapa.

Puesta en marcha

Conecte la bomba, abra la tapa del equipo, ajuste el chorro de agua con el regulador (3) en el distribuidor de agua de forma que el chorro de agua salga en el primer tercio de la criba y cierre la tapa. Nota: El filtro Biotec es un sistema de filtro biológico y necesita en caso de que sea nuevo algunas semanas hasta la plena eficacia biológica.

Limpieza y mantenimiento

Tenga antes en cuenta las indicaciones de seguridad. Limpie el filtro sólo si fuera necesario. Para el desarrollo óptimo del efecto de filtro biológico no emplee productos de limpieza químicos, porque estos destruyen las bacterias en los elementos de espuma filtrantes. Limpie de inmediato el equipo, cuando el control de mantenimiento parpadee rojo.

Nota: El control de mantenimiento se abastece con corriente con una pila redonda. Para comprobar el estado de carga pulse el botón de comprobación de batería (1) del control de mantenimiento. Si el diodo luminoso verde se ilumina débil o no se ilumina cambie la pila redonda (tenga en cuenta la polaridad correcta).

Limpieza de la criba Screenex

Desmonte el tapón lateral en la salida de agua sucia. Disminuya lentamente la abertura de paso con el regulador (3) en el distribuidor de agua . Por el aumento de la presión se guía el chorro de agua a través de Screenex en dirección al conducto de recogida. El agua sucia puede fluir desde allí a través de la salida de agua sucia. Si fuera necesario desmonte la criba Screenex y enjuáguela minuciosamente por los dos lados bajo el agua. Limpie el conducto de recogida de la suciedad restante y cierre la salida de agua sucia con el tapón lateral.

Limpie el filtro bacteriológico y los elementos de espuma filtrantes, limpie los tubos de substrato o cambie el substrato

Desconecte la bomba, abra la tapa del equipo, suba el elemento de criba y saque el filtro bacteriológico. Limpie el filtro bacteriológico bajo agua y colóquelo de nuevo. Cambie el filtro si fuera necesario. Para la limpieza mecánica de los elementos de espuma filtrantes coloque la herramienta de limpieza (2) en el soporte esponjoso y presione varias veces los elementos de espuma filtrantes. Saque si fuera necesario los elementos de espuma filtrantes y límpielos bajo el agua clara. Quite la pared de separación entre la cámara de filtro y la cámara de substrato. Abra la salida de agua sucia con

E

la válvula de cierre hasta que se haya purgado completamente el agua y ciérrela después de nuevo. Conecte la bomba hasta que se haya llenado el filtro completamente con el agua del estanque. Abra de nuevo la salida de agua sucia y purgue el agua. Repita este procedimiento de enjuague 2 a 3 veces. Desmonte los tubos de substrato, límpielos bajo el agua o cambie el substrato. Coloque de nuevo los tubos de substrato en las guías, coloque de nuevo la pared de separación, baje de nuevo el elemento de criba, cierre la tapa del filtro y conecte de nuevo la bomba.

Almacenamiento / Conservación durante el invierno

El equipo se tiene que poner fuera de servicio si la temperatura del agua baja por debajo de 8 °C o a más tardar cuando se esperen heladas. Vacíe el equipo, límpielo minuciosamente y compruebe si presenta posibles daños. Desmonte, limpie y almacene en seco y exento de heladas el elemento de criba con el filtro bacteriológico, todos los elementos de espuma filtrantes y los tubos de substrato. El lugar de almacenamiento no debe estar al alcance de los niños. Cubra el recipiente de filtro de forma que no pueda entrar el agua de lluvia. Vacíe lo más posible todos los tubos flexibles, tuberías y conexiones.

Piezas de desgaste

Los elementos de espuma filtrantes y los filtros de substrato son piezas de desgaste y no entran en la prestación de garantía.

Desecho

Deseche el equipo conforme a las prescripciones legales nacionales. Consulte su comerciante especializado.

Fallos

Fallo	Causa	Ayuda
El equipo no funciona	- El equipo no está todavía largo tiempo en servicio - Caudal de la bomba no adecuado - Agua extremadamente sucia - Exceso de peces y animales en el estanque - Elementos de espuma filtrantes sucios	- El pleno efecto de limpieza biológico se alcanza después de algunas semanas - Ajuste de nuevo el caudal de la bomba - Elimine las algas y hojas del estanque. Cambie el agua - Valor aproximativo: Peces de aprox. 60 cm de longitud por 1 m^3 de agua de estanque - Limpie los elementos de espuma filtrantes
Control de mantenimien-to parpadea	- Criba Screenex sucia - Elementos de espuma filtrantes sucios	- Limpie la criba - Limpie los elementos de espuma filtrantes
No sale agua por la entra-da del estanque	- La clavija de la bomba no está conectada a la red - Entrada del estanque obstruída	- Conecte la clavija de la bomba a la red - Limpie la entrada del estanque

P

Explicações necessárias ao Manual de instruções

Antes de utilizar pela primeira vez o aparelho, leia as instruções de utilização e familiarize-se com elas. Tenha em todo caso atenção às instruções de segurança com respeito ao uso correcto e seguro do aparelho.

Emprego conforme o fim de utilização previsto

A linha Biotec 12/18/36, doravante designada "aparelho", serve exclusivamente para a limpeza mecânica e biológica de tanques ornamentais, com ou sem peixes. A água deve ter uma temperatura mínima de +8 °C. O aparelho não pode ser utilizado para fins industriais nem produtos químicos, géneros alimentícios e matérias explosivas ou altamente inflamáveis.

Emprego divergente do fim de utilização previsto

Cada emprego não condizente com o fim de utilização definido e cada tratamento impróprio do aparelho poderão comprometer pessoas. O fabricante não responderá por danos provocados pelo emprego contrário ao fim de utilização. Além disso será anulada a licença geral de operação.

Instruções de segurança

A empresa **OASE** produziu este aparelho conforme o mais recente nível técnico e as instruções de segurança aplicáveis. Não obstante, o aparelho poderá ser fonte de perigo para pessoas e valores reais, se não for empregado devidamente e de acordo com o fim de utilização previsto ou não forem observadas as normas de segurança.

Por razões de segurança, todas as crianças, jovens com menos de 16 anos e pessoas não capazes de reconhecer eventuais riscos ou que não estejam inteiradas das instruções de uso, não poderão utilizar o aparelho!

Guarde estas instruções de uso em recinto seguro! Em caso de mudança de proprietário, entregue-as ao novo dono. Todos os trabalhos com este aparelho poderão ser realizados exclusivamente conforme as presentes instruções.

Se o aparelho não for conectado de acordo com as normas obrigatórias ou não manejado conforme exigido nestas instruções, o contacto entre água e corrente eléctrica poderá ocasionar graves riscos para a integridade física. Antes de meter a mão na água, desconecte sempre as fichas eléctricas de todos os aparelhos que se encontram no tanque. Cada instalação eléctrica de tanques em jardins deve cumprir as normas nacionais e internacionais aplicáveis. Não abra nunca a carcaça do aparelho ou os componentes do mesmo, a menos que as instruções de uso autorizem expressamente tal intervenção. Não proceda nunca a modificações técnicas do aparelho. Utilize exclusivamente peças de reposição e acessórios originais. Em caso de reparações necessárias, entregue o aparelho a um dos centros de assistência

autorizados. Nunca use o filtro para outros líquidos que não a água! O filtro não pode transbordar. Risco de esvaziamento do tanque. Se houver dúvidas ou problemas, dirija-se a um técnico competente e autorizado! Sendo empregado um aparelho de pré-tratamento UVC (Bitron), desconecte a ficha de rede antes de executar trabalhos de manutenção!

Montagem

Coloque a tubagem de circulação entre o filtro e o tanque e o tubo de escoamento entre o ponto de descarga de impurezas (água suja) e a rede de esgoto ou o canteiro (5) com a inclinação adequada. Coloque o aparelho a uma distância mínima de 2 m da borda do tanque (4) sobre uma base resistente e plana, de forma que não possa ser banhado. Deve existir sempre acesso livre à tampa para poder fazer trabalhos no aparelho. Enfiar a porca de capa no bocal escalonado aberto (6), ligar a mangueira e fixar com a braçadeira. Encaixar a junta de vedação plana na porca de capa e enroscar esta bem à boca de entrada de água. Tapar a segunda entrada de água mediante o bocal fechado (salvo para a conexão de um aparelho de pré-tratamento UVC **OASE**, p. ex. Bitron). Colocar a mangueira de tal forma que não possa ser pisada nem curvada excessivamente e ligar à bomba. Abrir a tampa do filtro, subir o crivo, afastar a parede divisória existente entre a câmara do filtro e a do substrato e introduzir os tubos de substrato (7) na guia. Montar a divisória, baixar o crivo e fechar a tampa.

Pôr o aparelho em funcionamento

Ligar a bomba, abrir a tampa do aparelho, ajustar o jacto de água com o regulador (3) no distribuidor de modo a chegar ao primeiro terço do crivo, fechar a tampa. Nota: O Biotec é um sistema de filtros biológicos. Dura algumas semanas até que um novo aparelho atinja o seu pleno efeito biológico.

Limpeza e manutenção

Observe as instruções de segurança obrigatórias! Limpe o filtro só se é realmente necessário. Para o desenvolvimento óptimo do efeito de filtragem biológico, desista de usar detergentes químicos por matarem as bactérias nos filtros de espuma. Limpe imediatamente o aparelho quando a lâmpada de manutenção vermelha pisca.

Nota: A lâmpada de manutenção é alimentada por uma mini-bateria. Para verificar a carga eléctrica actual, carregue no botão de controlo (1) da lâmpada de manutenção. Se a luz do díodo luminoso verde é fraca ou ausente, substitua a mini-bateria (observe a polaridade correcta).

Limpar o crivo Screenex

Desapertar o bujão lateral do ponto de descarga de água suja. Reduzir devagar a abertura de passagem com o regulador (3), no distribuidor. A pressão crescente conduz o jacto de água em direcção da calha colectora, através do crivo Screenex. A partir da calha, a água suja pode escorrer pelo ponto de saída. Se preciso, tirar o crivo Screenex e lavar cuidadosamente ambos os lados em água corrente. Limpar a calha colectora, tapar o ponto de descarga de água suja mediante o bujão lateral.

Limpar a esteira de rega e os filtros de espuma, limpar os tubos de substrato ou substituir o substrato

Desligar a bomba, abrir a tampa do aparelho, subir o crivo e tirar a esteira de rega. Limpar a esteira em água corrente e remontar. Se preciso, substituir a esteira. Para a limpeza mecânica dos filtros de espuma, pôr a ferramenta de limpeza (2) sobre um suporte e espremer várias vezes os filtros de espuma. Se preciso, tirar os filtros e limpar em água corrente. Afastar a parede divisória entre a câmara do filtro e a do substrato. Abrir o obturador do ponto de descarga de água suja até que esta tenha escorrido por completo. Fechar o obturador. Ligar a bomba até que o filtro esteja totalmente enchido de água do tanque. Voltar a abrir o obturador e esperar até que a água suja tenha escorrido. Repetir a operação 2 - 3 vezes até que saia água limpa. Tirar os tubos de substrato e limpar em água corrente ou renovar o substrato. Introduzir os tubos de substrato nas guias, montar a divisória, baixar o crivo, fechar a tampa do filtro e voltar a ligar a bomba.

Guardar/Invernar o aparelho

O aparelho deve ser posto fora de operação a temperaturas esperadas abaixo de 8 °C da água ou quando se deve contar com geada. Esvaziar o aparelho, fazer limpeza cuidadosa e controlar quanto a eventuais defeitos. Afastar e limpar o crivo, a esteira de rega, os filtros de espuma e os tubos de substrato e guardar em recinto seco e à prova de geada. Guardar os elementos e componentes fora do alcance de crianças. Tapar o depósito do filtro de tal forma que não possa penetrar água pluvial. Esvaziar na medida do possível todas as mangueiras, tubos e bocais.

Peças de desgaste

Os filtros de espuma e os substratos são peças sujeitas ao desgaste, não estando abrangidas pela garantia legal.

Eliminar o aparelho usado

A eliminação do aparelho usado está sujeita à legislação nacional aplicável. Consulte o seu revendedor.

Anomalias

Anomalia	Causa	Remédio
O aparelho não funciona ou tem mau efeito	- Período de funcionamento insuficiente - Potência inadequada da bomba - Água muito suja - Excesso de animais no tanque - Filtros de espuma sujos	- O pleno efeito da limpeza biológica é atingido só após algumas semanas - Corrigir o ajuste da potência - Tirar algas e folhas do tanque, substituir a água - Valor de orientação: Cerca de 60 cm de comprimento de peixe por 1 m^3 de água - Limpar espumas
Lâmpada de manutenção pisca	- Crivo Screenex entupido - Filtros de espuma sujos	- Desentupir o crivo - Limpar os filtros de espuma
Da mangueira de retorno do sistema não sai água ao tanque	- A ficha eléctrica da bomba não está conectada - Mangueira de retorno entupida	- Conectar a ficha - Desentupir

I

Avvertenze relative a queste istruzioni d'uso

Prima del primo impiego leggete attentamente le istruzioni d'uso per familiarizzarvi con l'apparecchio. Osservate assolutamente le avvertenze per la sicurezza per un utilizzo corretto e sicuro.

Impiego conforme allo scopo previsto

La serie Biotec 12/18/36, chiamata in seguito apparecchio, va impiegata esclusivamente per la depurazione meccanica e biologica di laghetti da giardino con o senza pesci con una temperatura dell'acqua di almeno +8°C. L'apparecchio non deve venire impiegato per scopi artigianali o industriali e nemmeno insieme a prodotti chimici, alimentari, sostanze facilmente infiammabili o esplosive.

Impiego non conforme allo scopo previsto

Questo apparecchio può essere pericoloso per le persone in caso di impiego non conforme allo scopo previsto e di trattamento non idoneo. In caso di impiego non conforme a quello previsto decade la garanzia da parte nostra nonché il permesso generale d'esercizio.

Avvertenze per la sicurezza

La ditta **OASE** ha costruito questo apparecchio utilizzando tecniche avanzate nel rispetto delle norme di sicurezza vigenti. Ciononostante questo apparecchio può causare pericoli per persone e beni materiali se esso viene usato in modo non idoneo o non conforme allo scopo previsto o se non vengono osservate le avvertenze per la sicurezza.

Per motivi di sicurezza bambini e adolescenti minori di 16 anni nonché persone che non possono riconoscere possibili pericoli o non conoscono queste istruzioni d'uso non possono usare questo apparecchio!

Siete pregati di conservare accuratamente queste istruzioni d'uso! In caso di cambio del proprietario consegnategli le istruzioni d'uso. Tutti i lavori con questo apparecchio vanno eseguiti seguendo esclusivamente le presenti istruzioni.

La combinazione di acqua ed elettricità può provocare pericoli mortali in caso di allacciamento non conforme alla norma oppure di utilizzo non idoneo. Prima di mettere le mani nell'acqua staccare sempre le spine elettriche di tutti gli apparecchi che si trovano nell'acqua. Le installazioni elettriche in laghetti da giardino devono corrispondere alle relative norme di costruzione internazionali e nazionali. Non aprite mai la scatola dell'apparecchio o dei suoi componenti se questo non è espressamente indicato nelle istruzioni per l'uso. Non apportare mai modifiche tecniche all'apparecchio. Impiegare solo parti di ricambio ed accessori originali. Far eseguire riparazioni solo da punti di assistenza clienti autorizzati. Non filtrate mai liquidi diversi dall'acqua! Il filtro non deve assolutamente traboccare. C'è pericolo di svuotamento del laghetto. Per maggiore sicurezza, in caso di domande e problemi rivolgetevi ad un tecnico! In caso di impiego di un predepuratore UVC (Bitron), prima di ogni lavoro di manutenzione staccare la spina elettrica!

Montaggio

Installate i tubi di scarico per lo scarico dell'acqua nel laghetto e per lo scarico di depurazione nella fognatura o nell'aiuola (5) con pendenza sufficiente. Installate l'apparecchio al sicuro da inondazioni ad almeno 2 m dal bordo del laghetto (4) su un fondo solido e piano. Badate che il coperchio sia accessibile liberamente per poter eseguire lavori all'apparecchio. Spingere i dadi a risvolto sulla boccola a gradini per tubo flessibile aperta (6), spingere il tubo flessibile ed assicurarlo con un morsetto per tubi. Inserire la guarnizione piatta nel dado a risvolto ed avvitarlo solidamente sul tronchetto dell'entrata dell'acqua. Chiudere la seconda entrata dell'acqua con la boccola per tubo flessibile chiusa (eccetto in caso di montaggio di un predepuratore UVC **OASE**, per es. Bitron). Posare il tubo flessibile in modo solido e senza pieghe ed allacciarlo alla pompa. Aprire il coperchio del filtro e ribaltare verso l'alto l'inserto del vaglio, togliere la parete divisoria fra camera del filtro e camera del substrato, inserire i tubi per substrato (7) nella guida nella camera del substrato. Rimettere la parete divisoria, abbassare l'inserto del filtro e chiudere il coperchio.

Messa in funzione

Inserire la pompa, aprire il coperchio dell'apparecchio, regolare il getto dell'acqua con il regolatore (3) sul distributore dell'acqua in modo che colpisca nel primo terzo del vaglio, chiudere il coperchio. Avvertenza: il filtro Biotec è un sistema di filtraggio biologico e in caso di nuova installazione ha bisogno di alcune settimane per arrivare alla piena efficacia biologica.

Pulitura e manutenzione

Osservare prima le avvertenze per la sicurezza! Pulite il filtro solo quando è necessario, per lo sviluppo ottimale della biologia di filtraggio non impiegate detersivi chimici, perché questi uccidono i batteri negli elementi filtranti di espanso. Pulite subito l'apparecchio quando il controllo manutenzione rosso lampeggia.

Avvertenza: il controllo manutenzione viene alimentato da una batteria a bottone. Per la verifica dello stato di carica premete il bottone di prova della batteria (1) del controllo manutenzione. Se il diodo luminoso è acceso solo debolmente o non è acceso affatto, cambiate la batteria a bottone (badare alla giusta polarità).

Pulire il filtro Screenex

Allentare il tappo a vite laterale sullo scarico dello sporco. Ridurre lentamente l'apertura del flusso mediante il regolatore (3) sul distributore dell'acqua. Grazie alla pressione crescente il getto d'acqua viene guidato tramite lo Screenex in direzione del canale di raccolta. L'acqua sporca può defluire tramite lo scarico di pulitura. Se necessario, togliere il filtro Screenex e lavarlo a fondo da ambedue i lati sotto acqua corrente. Pulire il canale di raccolta dallo sporco restante, chiudere lo scarico dello sporco con i tappi a vite laterali.

Pulire stuoia ed elementi filtranti di espanso, pulire i tubi per substrato o cambiare il substrato

Disinserire la pompa ed aprire il coperchio dell'apparecchio, ribaltare verso l'alto l'inserto del filtro e togliere la stuoia. Pulire la stuoia sotto acqua corrente e rimetterla al suo posto, se necessario sostituirla. Per la pulitura meccanica degli elementi filtranti di espanso porre l'utensile di pulitura (2) su un supporto di materiale espanso e pressare insieme più volte gli inserti di espanso; se necessario, estrarre gli elementi filtranti di espanso e pulirli sotto acqua corrente. Togliere la parete divisoria fra camera filtro e camera substrato. Aprire la valvola dello scarico di pulitura fino a quando l'acqua sia completamente defluita, chiudere di nuovo e inserire la pompa fintanto che il filtro sia completamente riempito d'acqua del laghetto. Aprire di nuovo lo scarico di pulitura e scaricare l'acqua. Ripetere 2-3 volte questa operazione di

sciacquatura. Togliere i tubi per substrato, pulirli sotto acqua corrente o sostituire il substrato. Inserire di nuovo i tubi per substrato nelle guide, rimettere di nuovo la parete divisoria, abbassare l'inserto del filtro e chiudere il coperchio del filtro, inserire di nuovo la pompa.

Immagazzinaggio/Rimessaggio durante l'inverno

In caso di temperature sotto 8°C o al più tardi quando si prevede il gelo, dovete mettere l'apparecchio fuori servizio. Svuotare l'apparecchio, eseguire una pulizia accurata e controllare se è danneggiato. Togliere e pulire l'inserto del filtro con la stuoia, tutti gli inserti di espanso ed i tubi per substrato e depositarli all'asciutto in un luogo non esposto al gelo. Il luogo di deposito deve essere inaccessibile ai bambini. Coprite il recipiente del filtro in modo che non possa penetrarvi acqua piovana. Svuotate per quanto possibile tutti i tubi flessibili, le tubazioni e gli allacciamenti.

Parti soggette a usura

Gli elementi filtranti di espanso ed il filtri substrato sono parti soggette a usura e non sono coperte da garanzia.

Smaltimento

L'apparecchio va smaltito secondo le norme di legge nazionali. Chiedete al vostro rivenditore specializzato.

Guasti

Guasto	Causa	Rimedio
L'apparecchio non funziona	- Apparecchio non in funzione da molto tempo - Potenza della pompa non adatta - L'acqua è estremamente sporca - Quantità di pesci ed altri animali troppo alta - Gli elementi filtranti di espanso sono sporchi	- Il pieno effetto biologico di depurazione viene raggiunto solo dopo alcune settimane - Regolare di nuovo la potenza della pompa - Togliere alghe e foglie dal laghetto, cambiare l'acqua - Valore orientativo: lunghezza pesci ca. 60 cm in 1 m^3 d'acqua del laghetto - Pulire gli elementi filtranti di espanso
Il controllo manutenzione lampeggia	- Vaglio Screenex sporco - Elementi filtranti di espanso sporchi	- Pulire il vaglio - Pulire gli elementi filtranti di espanso
Nessuna uscita d'acqua dall'entrata nel laghetto	- Spina elettrica della pompa non collegata - Entrata laghetto intasata	- Collegare la spina elettrica della pompa - Pulire entrata laghetto

Henvisninger vedrørende denne driftsvejleding

Læs denne brugsanvisning og sæt dig ind i enhedens funktioner, før du anvender den første gang. Følg altid sikkerhedsanvisningerne, så enheden bruges rigtigt og sikkert.

Bestemmelsesmæssig anvendelse

Serien Biotec 12/18/36, i det følgende kaldet enheden, må kun anvendes til mekanisk og biologisk rensning af havebassiner med eller uden fiskebestand ved en vandtemperatur på mindst +8 °C. Enheden må ikke anvendes til erhvervsmæssige eller industrielle formål og ikke i forbindelse med kemikalier, levnedsmidler, let antændelige eller eksplosive stoffer.

Ikke bestemmelsesmæssig anvendelse

Ved ikke bestemmelsesmæssig anvendelse og usagkyndig behandling kan enheden medføre fare for personer. Ved ikke bestemmelsesmæssig anvendelse ophører vores ansvar samt den almindelige driftstilladelse.

Sikkerhedsanvisninger

Firmaet **OASE** har konstrueret denne enhed iht. til seneste teknologi og gældende sikkerhedsforskrifter. Alligevel kan denne enhed medføre fare for personer og materielle værdier, hvis den anvendes usagkyndigt eller i modstrid med anvendelsesformålet, eller hvis sikkerhedsanvisningerne ikke følges.

Børn og unge under 16 år samt personer, der ikke kan registrere de mulige farer eller ikke er fortrolige med brugsanvisningen, må af sikkerhedsgrunde ikke benytte enheden!

Opbevar denne brugsanvisning omhyggeligt! Ved ejerskifte gives brugsanvisningen videre. Alle arbejder med denne enhed må kun udføres iht. foreliggende vejledning.

Kombinationen af vand og elektricitet kan medføre alvorlig fare for liv og førlighed, hvis enheden ikke tilsluttes i overensstemmelse med forskrifterne eller håndteres usagkyndigt. Træk altid netstikket ud til alle enheder, der befinder sig i vandet, før du stikker hånden ned i vandet. Elektriske installationer til havebassiner skal leve op til internationale og nationale monteringsbestemmelser. Åbn aldrig enhedens hus eller dertil hørende dele, medmindre brugsanvisningen udtrykkeligt foreskriver dette. Foretag aldrig tekniske ændringer på enheden. Anvend kun originale reservedele og tilbehør. Lad kun autoriserede kundeserviceafdelinger foretage reparationer. Filtrer aldrig andre væsker end vand! Filteret må under ingen omstændigheder løbe over. Der er fare for, at dammen tømmes. Henvend dig til en fagmand for din egen sikkerheds skyld, hvis du har problemer og spørgsmål! Ved anvendelse af en UVC-forrensningsenhed (Bitron) skal netstikket tages ud før servicearbejder!

Montering

Træk afløbsrørene til vandudledningen til dammen og renseudledningen til kloak eller blomsterbed (5) med tilstrækkeligt fald. Anbring enheden sikret mod oversvømmelse mindst 2 m fra damkanten (4) på et fast og jævnt underlag. Sørg for uhindret adgang til dækslet, så der kan udføres arbejder på enheden. Skub eller drej omløbermøtrikken op om den åbne terasseformede slangestuds (6) og fastspænd med spændebånd. Læg pakning ind i omløbermøtrikken og skru

møtrikken på vandindløbsstudsen. Luk det andet vandindløb med den lukkede slangestuds (undtagen ved montering af en **OASE** UVC-forrensningsenhed, f.eks. Bitron). Træk slangen beskyttet og uden knæk og tilslut den til pumpen. Åbn dækslet til filteret og klap si-indsatsen op, tag skillevæggen mellem filter- og substratkammer ud, sæt substratrørene (7) ind i føringen i substratkammeret. Sæt skillevæggen i igen, klap si-indsatsen ned og luk dækslet.

Idrifttagning

Tænd for pumpen, åbn dækslet til enheden, indstil vandstrålen med regulatoren (3) på vandfordeleren, så strålen rammer den første tredjedel af sien, luk dækslet. Bemærk: Biotec-filteret er et biologisk filtersystem og det varer nogle uger før den fulde biologiske effekt nås efter nyinstallering.

Rengøring og vedligeholdelse

Læs først sikkerhedsanvisningerne! Rengør kun filteret ved behov; for at opbygge den optimale filterbiologi, må der ikke anvendes kemiske rengøringsmidler, da disse dræber bakterierne i filterskummet. Rengør enheden omgående, hvis servicekontrollen blinker rødt.

Bemærk: Servicekontrollen forsynes med strøm fra en knapcelle. Tryk på batteritestknappen (1) på servicekontrollen for at kontrollere ladetilstanden. Udskift knapcellen (husk korrekt polaritet), hvis den grønne lysdiode kun lyser svagt eller slet ikke.

Rengør Screenex-sien

Løsn lukkeproppen på siden af smudsafløbet. Gør langsomt gennemløbsåbningen mindre vha. regulator (3) på vandfordeleren . På grund af det stigende tryk, ledes vandstrålen over Screenex hen mod opsamlingsrenden. Smudsvandet kan derfra løbe af gennem renseudledningen. Tag om nødvendigt Screenex-sien ud og skyl den på begge sider under rindende vand. Rens opsamlingsrenden for restsmuds, luk smudsafløbet med lukkeproppen på siden.

Rengør rislemåtte og filterskum, rengør substratrør eller skift substrat

Sluk for pumpen og åbn dækslet til enheden, klap si-indsatsen op og tag rislemåtten ud. Rengør rislemåtten under rindende vand og sæt den i igen, skift den om nødvendigt. Anbring rengøringsredskabet (2) på en skumpudeholder for at rengøre filterskummet mekanisk og pres skumpuderne sammen flere gange, tag om nødvendigt filterskummet ud og rengør det under rent vand. Tag skillevæggen mellem filter- og substratkammer ud. Åbn renseudledningen med spærreskyderen, indtil vandet er løbet fuldstændig af, luk igen og tænd for pumpen, til filteret er helt fyldt med bassinvand. Åbn renseudledningen på ny og lad vandet løbe af. Gentag denne skylleproces 2-3 gange. Tag substratrørene ud, rengør dem under rindende vand eller udskift substratet. Sæt substratrørene i føringerne igen, sæt skillevæggen i igen, klap si-indsatsen ned, luk dækslet til filteret, og tænd for pumpen igen.

Opbevaring/overvintring

Ved vandtemperaturer under 8 °C eller senest ved forventet frostvejr skal enheden tages ud af drift. Tøm enheden, rengør den grundigt og kontroller for eventuelle skader. Tag si-indsatsen med rislemåtten, alle skumpuder og substratrør ud og rengør dem - skal opbevares tørt og frostfrit. Opbevaringsstedet skal være utilgængeligt for børn. Tildæk filterbeholderen så der ikke kan trænge regnvand ind. Tøm samtlige slanger, rørledninger og tilslutninger så vidt det er muligt.

Sliddele

Filterskum og substratfiltre er sliddele og er ikke omfattet af garantien.

Bortskaffelse

Enheden skal bortskaffes i henhold til de nationale love. Spørg forhandleren.

Fejl

Fejl	Årsag	Afhjælpning
Enheden kører ikke	- Enheden har ikke været i funktion i lang tid - Pumpeeffekten passer ikke - Vandet er meget snavset - Fiske- og dyrebestand for høj - Filterskummet er tilsmudset	- Den fuldstændige biologiske renseeffekt opnås først efter nogle uger - Indstil pumpeeffekten på ny - Fjern alger og blade fra dammen, udskift vandet - Vejledende værdi: ca. 60 cm fisk pr. 1 m^3 damvand - Rengør filterskummet
Servicekontrollen blinker	- Screenex-si tilsmudset - Filterskum tilsmudset	- Rens sien - Rens filterskummet
Der kommer ikke vand ud af bassinindløb	- Pumpens netstik ikke tilsluttet - Bassinindløbet tilstoppet	- Tilslut pumpens netstik - Rengør bassinindløbet

Merknader til denne bruksanvisningen

Les denne bruksanvisningen og gjør deg kjent med apparatet før du tar det i bruk første gang. Ta hensyn til sikkerhetsanvisningene for en riktig og sikker bruk av apparatet.

Korrekt bruk av apparatet

Produktserien Biotec 12/18/36, i det følgende kalt apparatet, må kun brukes til mekanisk og biologisk rensing av hagedammer med eller uten fiskebestand, ved en vanntemperatur på minst +8 °C. Apparatet må ikke brukes til yrkesmessige eller industrielle formål, eller i forbindelse med kjemikaler, næringsmidler, lett brennbare eller eksplosive stoffer.

Feil bruk av apparatet

Feil bruk eller håndtering av apparatet kan medføre at det oppstår farlige situasjoner. En slik bruk vil dessuten føre til at vårt ansvar bortfaller, og at den generelle driftstillatelsen blir ugyldig.

Sikkerhetsanvisninger

Firmaet **OASE** har konstruert dette apparatet i henhold til dagens tekniske standard og gjeldende sikkerhetsforskrifter. Hvis apparatet brukes på feil måte, eller til et formål det ikke er konstruert for, eller hvis sikkerhetsanvisningene ikke følges kan det likevel oppstå fare for personskader og materielle skader.

Av sikkerhetsgrunner må apparatet ikke brukes av barn og unge under 16 år, personer som ikke er i stand til å gjenkjenne potensielle farer, eller personer som ikke er kjent med bruksanvisningen!

Ta vare på denne bruksanvisningen! Hvis apparatet selges, skal bruksanvisningen følge med. Alt arbeid med dette apparatet skal gjennomføres etter de anvisninger som foreligger.

Kombinasjonen av vann og elektrisitet kan ved ikke forskriftsmessig tilkobling og feil håndtering medføre alvorlig fare for liv og helse. Før du berører vannet må nettstøpslene for alle apparater som befinner seg i vannet alltid trekkes ut. Elektriske installasjoner i forbindelse med hagedammer må være i samsvar med internasjonale og nasjonale installasjonsforskrifter. Åpne aldri apparatets kabinett eller andre deler av apparatet hvis det ikke blir uttrykkelig sagt i bruksanvisningen at man skal gjøre dette. Utfør aldri tekniske endringer på apparatet. Bruk kun originale reservedeler og originalt tilbehør. Reparasjoner må kun utføres av autorisert kundeservice. Bruk aldri apparatet til å filtrere andre væsker enn vann! Filteret må under ingen omstendigheter renne over. Dette kan medføre at dammen tømmes. Ta for din egen sikkerhets skyld kontakt med en fagperson hvis du skulle ha spørsmål eller problemer! Ved bruk av UVC-forrenser (Bitron) må nettstøpselet alltid trekkes ut før vedlikeholdsarbeid!

Montering

Legg avløpsrør for vannutløp til dammen, og rengjøringsutløp for kanalanlegg eller blomsterbed (5) med tilstrekkelig helling. Plasser apparatet minst 2 m fra dammen (4) på et fast og jevnt underlag, på en slik måte at det ikke kan oversvømmes. Pass på at det er uhindret tilgang til dekselet, for å kunne utføre arbeid på apparatet. Skyv overfalsmutteren over det åpne slangemunnstykket (6), skyv/vri på slangen og sikre med slangeklemme. Legg inn en planpakning i overfalsmutteren, og skru fast på vanninnløpsstussen. Lukk det andre vanninnløpet med det lukkede slangemunnstykket (bortsett fra ved montering av en **OASE** UVC-forrenser, f. eks. Bitron). Legg slangen tråsikkert, og slik at de ikke kan komme knekk på den. Åpne dekselet på filteret og vipp silinnsatsen opp, fjern skilleveggen mellom filter og substratkammer, sett substratrør (7) inn i føringen i substratkammeret. Sett skilleveggen på plass igjen, vipp silinnsatsen ned, og og lukk dekselet.

Ta apparatet i bruk

Koble inn pumpen, åpne dekselet på apparatet, still inn vannstrålen med regulatoren (3) på vannfordeleren slik at den treffer den første tredjedelen på silen, lukk dekselet. Merk: Biotec-filteret er et biologisk filtersystem og trenger ved nyinstallering noen uker før man får full biologisk aktivitet.

Rengjøring og vedlikehold

Les sikkerhetsanvisningene! Ikke rengjør filteret oftere enn nødvendig, da dette hindrer en optimal utvikling av det biologiske filteret, og unngå å bruke kjemiske rengjøringsmidler da disse dreper bakteriene i skumfilteret. Rengjør apparatet straks, når vedlikeholdskontrollen blinker rødt.

Merk: Vedlikeholdskontrollen får strøm fra en knappcelle. For å kontrollere ladenivået, trykk på batteritestknappen (1) på vedlikeholdskontrollen. Hvis den grønne lysdioden kun lyser svakt eller ikke lyser i det hele tatt, må knappcellen skiftes ut (pass på at polariteten er riktig).

Rengjør Screenex-sil

Løsne blindpluggen på siden av smussavløpet. Gjør gjennomstrømningsåpningen langsomt mindre ved hjelp av regulatoren (3) på vannfordeleren . Med det økende trykket styres vannstrålen via Screenex i retning oppsamlingsrennen. Derfra kan sølevannet renne vekk via rengjøringsutløpet. Hvis nødvendig, ta hut Screenex-silen og skyll omhyggelig fra begge sider under rennende vann. Fjern smussrester fra oppsamlingsrennen, lukk smussavløpet med blindpluggen på siden.

Rengjør rislefilter og skumfilter, rengjør substratrør eller skift ut substrat

Koble fra pumpen, og åpne dekselet på apparatet, vipp silinnsatsen opp, og ta ut rislematten. Rengjør rislematten under rennende vann og sett inn igjen, skift ut hvis nødvendig. For mekanisk rengjøring av skumfiltrene, sett rengjøringsverktøyet (2) på en skumstoffholder, og press skumstoffinnsatsene sammen flere ganger, ta hvis nødvendig skumfiltrene ut og rengjør med rent vann. Fjern skilleveggen mellom filter og substratkammer. Åpne rengjøringsutløpet med skyventilen til alt vannet er rent ut, lukk igjen og koble inn pumpen til filteret er fullstendig fylt med vann fra dammen. Åpne rengjøringsutløpet igjen, og tapp ut vannet. Gjenta denne skylleprosessen 2-3 ganger. Ta ut substratrør, rengjør under rennende vann, eller skift ut substratet. Sett substratrør inn i føringen igjen, sett skilleveggen inn igjen, vipp silinnsatsen ned igjen, lukk dekselet på filteret, og koble inn pumpen igjen.

Lagring/overvintring

Ved vanntemperatur på under 8 °C eller senest ved ventet frost, må apparatet tas ut av drift. Tøm apparatet, gjennomfør en grundig rengjøring og kontroller for mulige skader. Ta ut og rengjør silinnsatsen med rislematten, alle skumstoffinnsatser og substratrør, oppbevar tørt og frostfritt. Oppbevaringsstedet må være utilgjengelig for barn. Dekk til filterbeholderen slik at regnvann ikke kan trenge inn. Tøm alle slanger, rørledninger og tilkoblinger så godt som mulig.

Slitedeler

Skumfilter og substratfilter er slitedeler, og er ikke omfattet av garantien.

Utrangering

Når apparatet er uttjent, må det deponeres i henhold til gjeldende forskrifter. Spør din faghandler.

N

Funksjonsfeil

Feil	Årsak	Utbedring
Apparatet går ikke	- Apparatet har bare vært i bruk i kort tid - Pumpeeffekt ikke korrekt - Vannet er meget tilsmusset - Fiske- og dyrebestand for høy - Skumfilter er tilsmusset	- Fullstendig biologisk rengjøringseffekt nås først etter noen uker - Still inn pumpeeffekten på ny - Fjern alger og blader fra dammen, skift ut vannet - Retningsgivende verdi: ca. 60 cm fiskelengde på 1 m^3 damvann - Rengjør filterskum
Vedlikeholdskontrollen blinker	- Screenex-sil tilsmusset - Skumfilter tilsmusset	- Rengjør sil - Rengjør skumfilter
Vann kommer ikke ikke ut av daminnløp	- Nettstøpsel for pumpe ikke tilkoblet - Daminnløp tilstoppet	- Koble til nettstøpselet for pumpen - Rengjør daminnløp

S

Information om denna bruksanvisning

Läs igenom bruksanvisningen före första användningstillfället och ta reda på hur apparaten fungerar. Beakta noga säkerhetsanvisningarna som är en förutsättning för korrekt och säker användning.

Ändamålsenlig användning

Modellserien Biotec 12/18/36, som i denna dokumentation betecknas som en apparat, är endast avsedd för mekanisk och biologisk rening av trädgårdsdammar med eller utan fisk vid en vattentemperatur på minst +8°C. Apparaten får inte användas till kommersiella eller industriella syften och inte i kombination med kemikalier, livsmedel eller lättantändliga eller explosiva ämnen.

Ej ändamålsenlig användning

Vid ej ändamålsenlig användning, eller vid ej avsedd behandling, finns det risk för att personer utsätts för fara av apparaten. Vid ej ändamålsenlig användning påtar vi oss inget ansvar samtidigt som det allmänna typgodkännandet upphöra att gälla.

Säkerhetsanvisningar

Firman **OASE** har tillverkat denna apparat enligt aktuell teknisk nivå och föreliggande säkerhetsföreskrifter. Trots detta kan fara för personer och materiella värden utgå från denna apparat om den används på olämpligt sätt eller strid mot avsett användningssyfte, eller om säkerhetsanvisningarna missaktas.

Av säkerhetsskäl får barn och ungdomar under 16 år, samt personer som inte kan känna igen möjliga faror eller inte känner till denna bruksanvisning, inte använda denna apparat!

Förvara denna bruksanvisning på ett säkert ställe. Om apparaten byter ägare måste även bruksanvisningen följa med. Alla slags reparationer/kontroller som utförs på denna apparat får endast genomföras enligt föreliggande instruktioner.

Om anslutningen inte har utförts på föreskrivet sätt eller om apparaten hanteras på olämpligt sätt kan kombinationen av vatten och elektricitet leda till allvarliga skador. Innan du doppar ned handen i vatten, måste du alltid dra ut stickkontakten till all utrustning som befinner sig i vattnet. Elektriska installationer vid trädgårdsdammar måste ha utförts i enlighet med internationella och nationella bestämmelser. Öppna aldrig apparatens kåpa eller tillhörande delar, såvida detta inte uttryckligt anges i bruksanvisningen. Gör aldrig några tekniska ändringar på apparaten. Använd endast originalreservdelar och -tillbehör. Låt endast behöriga kundtjänstverkstäder reparera apparaten. Filtrera aldrig andra vätskor än vatten. Filtret får aldrig rinna över. Det finns risk för att dammen töms. Om frågor eller problem uppstår måste du för din egen säkerhets skull kontakta en behörig installatör. Om en UVC-förrening (Bitron) används, måste stickkontakten alltid dras ut före underhåll.

Installation

Lägg avloppsrören för vattenutloppet till dammen och för rengöringsutloppet till avloppsnätet eller blomsterrabatten (5) med tillräcklig lutning. Placera apparaten minst 2 m från dammens kant (4) på ett stabilt och jämnt underlag där det inte finns risk för att den kan översvämmas. Se till att locket alltid är lättillgänglig så att arbeten kan utföras på apparaten. Skjut överfallsmuttern (6) över den öppna koniska slanganslutningen, skjut resp. vrid på slangen och säkra därefter med en slangklämma. Lägg in den flata packningen i överfallsmuttern och skruva fast på vatteninloppsröret. Stäng till det andra vatteninloppet med den slutna slangkopplingen (utom vid montering av en **OASE** UVC-förrening, t ex Bitron). Lägg slangen så att den inte kan trampas ned eller vikas och anslut den därefter till pumpen. Öppna filtrets lock och fäll upp silinsatsen, ta bort skiljeväggen mellan filter- och substratkammaren, sätt in substratrören (7) i hållaren i substratkammaren. Sätt in skiljeväggen på nytt, fäll ned silinsatsen och stäng locket.

Driftstart

Slå på pumpen, öppna apparatens lock, ställ in vattenstrålen med regleringen (3) vid vattenfördelaren så att den sprutar emot inom silens första tredjedel. Stäng därefter locket. Obs! Biotec-filtret är ett biologiskt filtersystem och måste köra ett par veckor efter ny installation innan det har nått sin biologiska verkan.

Rengöring och underhåll

Läs först igenom säkerhetanvisningarna! Rengör filtret endast vid behov. För att den filterbiologiska miljön ska utvecklas idealt ska inga kemiska rengöringsmedel användas, eftersom dessa dödar bakterierna i skumfiltren. Rengör apparaten genast om smutsindikatorn blinkar rött.

Obs! Smutsindikatorn drivs med ström från ett klockbatteri. Batteriets laddning kan kontrolleras med batteritestknappen (1) på smutsindikatorn. Om den gröna lysdioden endast lyser svagt eller är helt släckt, måste klockbatteriet bytas ut (beakta rätt polaritet).

Rengöra Screenex-silen

Lossa på den sidoplacerade pluggen vid smutsavloppet. Minska flödesöppningen långsamt med regleringen (3) vid vattenfördelaren. På grund av det stigande trycket kommer vattenstrålen att riktas över Screenex i riktning mot uppsamlingsrännan. Smutsvattnet kan sedan rinna ut ur rengöringsutloppet. Ta ut Screenex-silen vid behov och spola ur den noggrant på båda sidor under rinnande vatten. Rengör uppsamlingsrännan från resterande smuts, stäng till smutsavloppet med den sidoplacerade pluggen.

Rengör strilmattan och skilfiltren, rengör substratrören eller byt ut substratet

Slå ifrån pumpen och öppna apparatens lock, fäll upp silinsatsen och ta ut strilmattan. Rengör strilmattan under rinnande vatten och sätt in den på nytt. Byt ut vid behov. För mekanisk rengöring av skumfiltren, sätt rengöringsverktyget (2) på en skumhållare och pressa sedan samman skumdelarna flera gånger. Ta ut skumfiltren vid behov och rengör dem under rinnande vatten. Ta bort skiljeväggen mellan filter- och substratkammare. Öppna spärrlocket framför rengöringsutloppet och se till att allt vatten rinner ut. Stäng utloppet på nytt och låt pumpen köra så länge tills filtret har fyllts komplett med dammvatten. Öppna rengöringsutloppet och tappa av vattnet. Genomför denna klarspolning 2-3 ggr. Ta av substratrören, rengör dem under rinnan vatten eller byt ut substratet. Sätt in substratrören i hållarna på nytt, sätt in skiljeväggen, fäll ned silinsatsen igen och stäng filtrets lock. Slå därefter på pumpen igen.

Förvaring/Lagring under vintern

Ta apparaten ur drift om vattentemperaturen sjunker under 8°C eller om frost kan förväntas. Töm apparaten, rengör den noggrant och kontrollera samtidigt om den har skadats. Ta bort silinsatsen inkl. strilmatta, alla skumdelar och substratrör och rengör dem därefter. Förvara dessa delar på en torr och frotsfri plats. Förvaringsplatsen måste vara oåtkomlig för barn. Täck över filterbehållaren så att inget regnvatten kan tränga in. Töm samtliga slangar, rörledningar och anslutningar så gott som möjligt.

Slitagedelar

Filtersvampar och substratfilter är slitagedelar och täcks inte av garantin.

Avfallshantering

Om apparaten är defekt får den inte användas eller repareras. Fråga din försäljare.

Störningar

Störning	Orsak	Åtgärd
Apparaten fungerar inte	- Apparaten har inte varit i drift under lång tid - Pumpens prestanda stämmer inte - Vattnet är extremt smutsigt - För mycket fisk och andra djur - Filtersvamparna är smutsiga	- Den fullständiga biologiska reningseffekten uppnås inte förrän efter ett par veckor - Ställ in pumpens prestanda på nytt - Ta upp alger och löv ur dammen, byt ut vattnet - Riktvärde: ca 60 cm fisklängd på 1 m^3 dammvatten - Rengör filtersvamparna
Smutsindikatorn blinkar	- Screenex-sil är smutsigt - Skumfiltren är smutsiga	- Rengör silen - Rengör skumfiltren
Inget vatten matas till dammen	- Stickkontakten till pumpen har inte anslutits - Vattenmatningen till dammen tilltäppt	- Anslut pumpens stickkontakt - Rengör vattenmatningen till dammen

Ohjeet koskien tätä käyttöohjetta

Ennen ensimmäistä käyttöä lue käyttöohje ja perehdy laitteeseen. Noudata ehdottomasti oikean ja turvallisen käytön ohjeita.

Tarkoituksenmukainen käyttö

Valmistussarjaa Biotec 12/18/36, jäljempänä kutsuttu laitteeksi, on käytettävä ainoastaan puutarhalammikoiden, joissa on/ei ole kaloja, mekaaniseen ja biologiseen puhdistamiseen veden lämpötilan ollessa vähintään +8°C. Laitetta ei saa käyttää ammattimaiseen tai teolliseen tarkoitukseen, eikä kemikalioiden, elintarvikkeiden, helposti syttyvien tai räjähtävien aineiden yhteydessä.

Tarkoituksenvastainen käyttö

Tarkoituksenvastaisen käytön ja epäasianmukaisen käsittelyn seurauksena laite voi olla vaaraksi ihmisille. Tarkoituksenvastaisen käytön seurauksena raukeaa vastuumme sekä yleinen käyttölupa.

Turvaohjeet

OASE -yhtiö on rakentanut laitteen alan uusimman tekniikan ja voimassa olevien turvallisuusmääräysten mukaan. Siitä huolimatta laite voi vaarantaa esinearvoa ja olla vaaraksi ihmisille, jos laitetta käytetään epäasianmukaisesti tai käyttötarkoituksen vastaisesti tai jos ei oteta turvaohjeita huomioon.

Turvallisuussyistä lapset, alle 16-vuotiaat nuoret sekä henkilöt, jotka eivät pysty tunnistamaan mahdollisia vaaroja tai jotka eivät ole perehtyneet tähän käyttöohjeeseen, eivät saa käyttää laitetta!

Säilytä tämä käyttöohje huolellisesti! Laitteen vaihtaessa omistajaa anna käyttöohje eteenpäin. Kaikki työt tällä laitteella saa suorittaa vain seuraavan ohjeen mukaan.

FIN

Veden ja sähkön yhdistelmä voi määräystenvastaisen liittämisen tai epäasianmukaisen käsittelyn seurauksena aiheuttaa henkeä ja terveyttä uhkaavia vakavia vaaroja. Ennen kuin joudut kosketukseen veden kanssa, vedä aina kaikkien vedessä olevien laitteiden virtapistokkeet irti. Puutarhalampien sähköasennuksien on vastattava kansainvälisiä ja kansallisia valmistusmääräyksiä. Älä koskaan avaa laitteen koteloa tai laitteeseen kuuluvia osia, jos tähän ei viitata nimenomaan käyttöohjeessa. Älä koskaan muuta laitetta teknillisesti. Käytä vain alkuperäisiä varaosia ja lisävarusteita. Anna vain valtuutetun korjausliikkeen tehdä korjaukset. Älä koskaan suodata muita nesteitä kuin vettä! Vesi ei saa missään tapauksessa juosta suodattimen yli. On olemassa vaara, että lammikko tyhjenee. Jos Sinulla on kysymyksiä tai ongelmia, käänny oman turvallisuutesi vuoksi asiantuntijan puoleen! Käytettäessä UVC-laitetta (Bitron) on ennen ryhtymistä huoltotöihin vedettävä virtapistoke irti!

Asennus

Laske veden poistoaukon laskuputket lammikkoon ja puhdistuksen poistoaukon laskuputket viemäriin tai kukkapenkkiin (5) riittävän kaltevasti. Sijoita laite tulvavedeltä suojattuna vähintään 2 m lammikon reunasta (4) kiinteän ja tasaisen pohjan päälle. Huolehdi, että kanteen päästään esteettä käsiksi, jotta laitetta koskevia töitä voidaan suorittaa. Työnnä mutteri avoimen letkuyhteen (6) yli, työnnä tai kierrä letku päälle ja varmista se letkukiristimellä. Aseta tasotiiviste mutterin sisään ja kierrä se tukevasti veden tuloistukan päälle. Sulje toinen veden tuloaukko suljetulla letkuyhteellä (paitsi, kun asennetaan **OASE** UVC-laite, esim. Bitron). Laske letku ilman taitteita ja pälleastumiselta suojattuna ja liitä se pumppuun. Avaa suodattimen kansi ja taita sihtiosa ylös, poista suodatus- ja substraattikammion välinen väliseinä, aseta substraattiputket (7) substraattikammion ohjaukseen. Aseta väliseinä taas paikalleen, käännä sihtiosa alas ja sulje kansi.

Käyttöönotto

Kytke pumppu päälle, avaa laitteen kansi, säädä vesisuihku vedenjakajassa sijaitsevalla säätimellä (3) siten, että se osuu sihdin ensimmäiseen kolmannekseen, sulje kansi. Ohje: Biotec-suodatin on biologinen suodatusjärjestelmä, joka tarvitsee uuden asennuksen yhteydessä muutamia viikkoja täydellisen biologisen tehon saavuttamiseksi.

Puhdistus ja huolto

Noudata tätä varten turvaohjeita! Puhdista suodatin vain tarvittaessa, älä käytä kemiallisia puhdistusaineita suodatusbiologian kehittämistä varten, koska ne tuhoavat suodatusvaahdoissa olevat bakteerit. Puhdista laite heti kun huoltomerkkivalo vilkkuu punaisena.

Ohje: Huoltomerkkivalo saa virtansa litiumparistosta. Lataustilan tarkastamiseksi paina huoltomerkkivalon pariston tarkastusnappia (1). Jos vihreä valodiodi palaa vain heikosti tai ei ollenkaan, vaihda litiumparisto uuteen (huomioi oikea napaisuus).

Screenex-sihdin puhdistus

Irrota lianpoistossa sijaitsevat sivuttaiset sulkutulpat. Pienennä läpivirtausaukkoa hitaasti veden jakajassa sijaitsevalla säätimellä (3). Nousevalla paineella ohjataan vesisuihku Screenexin yli keräilykourun suuntaan. Likavesi voi laskea keräilykourusta ulos puhdistuksen poistoaukon kautta. Mikäli on tarpeen, poista Screenex-sihti ja puhdista se perusteellisesti molemmilta puolilta juoksevan veden alla. Poista jäljelle jäänyt lika keräilykourusta, sulje lianpoisto sivuttaisilla sulkutulpilla.

Puhdista kastelumatto ja suodatusvaahdot, puhdista substraattiputket tai vaihda substraatti uuteen.

Kytke pumppu pois päältä ja avaa laitteen kansi, taita sihtiosa ylös ja poista kastelumatto. Puhdista kastelumatto juoksevan veden alla ja aseta se taas paikalleen, mikäli on tarpeen, vaihda se uuteen. Suodatusvaahtojen mekaanista puhdistusta varten puhdistustyökalu (2) on asetettava vaahtoaineen pidikkeen päälle ja vaahtoainepaketit on puristettava useamman kerran yhteen, mikäli on tarpeen suodatusvaahdot on poistettava ja puhdistettava kirkkaan veden alla. Poista suodatus- ja substraattikammion välinen väliseinä. Avaa puhdistuksen poistoaukko sulkuluistimella, kunnes vesi on kokonaan juossut ulos, sulje puhdistuksen poistoaukko jälleen ja kytke pumppu niin kauaksi aikaa päälle, kunnes suodatin on kokonaan täytetty lammikkovedellä. Avaa puhdistuksen poistoaukko uudelleen ja laske vesi ulos. Toista tämä puhtaaksihuuhteluvaihe 2-3 kertaa. Poista substraattiputket, puhdista ne juoksevan veden alla ja vaihda substraatti uuteen. Aseta substraattiputket taas ohjauksiin, aseta väliseinä taas paikalleen, käännä sihtiosa taas alas ja sulje suodattimen kansi, kytke pumppu taas päälle.

Varastointi/talvisäilytys

Alle 8 °C tai viimeistään, kun on odotettavissa pakkasta, laite on poistettava käytöstä. Tyhjennä laite, puhdista se perusteellisesti ja tarkasta samalla mahdolliset vauriot. Poista ja puhdista sihtiosa yhdessä kastelumaton kanssa, kaikki vaahtoainepaketit ja substraattiputket, varastoi ne kuivassa ja suojattuna pakkaselta. Säilytyspaikan on oltava lasten ulottumattomissa. Peitä suodatusastia siten, että siihen ei voi päästä sadevettä. Tyhjennä kaikki letkut, putkijohdot ja liitännät sikäli kuin on mahdollista.

Kuluvia osia

Suodatusvaahdot ja substraattisuodatin ovat kulumisosia, ne eivät kuulu takuun piiriin.

Hävittäminen

Laite on hävitettävä kansallisten lakimääräysten mukaan. Kysy alan myyjäliikkeeltä.

Häiriöt

Häiriö	Syy	Apu
Laite ei ole käynnissä	- Laite ei ole vielä ollut kauan käytössä. - Pumpun teho ei ole sopiva - Vesi on erittäin likaantunut - Liian paljon kaloja ja eläimiä - Suodatusvaahdot likaantuneet	- Täydellinen biologinen puhdistusteho saavutetaan vasta muutamien viikkojen kuluttua - Aseta pumpun teho uudelleen - Poista levät ja lehdet lammikosta, vaihda vesi uuteen - Ohjearvo: n. 60 cm kalan pituus 1 m^3 lammikkovettä kohti - Puhdista suodatusvaahdot
Huoltomerkkivalo vilkkuu	- Screenex-sihti likaantunut - Suodatusvaahdot likaantuneet	- Puhdista sihti - Puhdista suodatusvaahdot
Vesi ei pääse ulos lammikon tuloaukosta	- Pumpun virtapistoketta ei liitetty - Lammikon tuloaukko tukossa	- Liitä pumpun virtapistoke - Puhdista lammikon tuloaukko

Informaciók a használati utasításhoz

Első használat előtt, kérjük, olvassa el a használati utasítást, és ismerkedjen meg a készülékkel. Feltétlenül vegye figyelembe a biztonsági előírásokat a helyes és biztonságos használathoz.

Rendeltetésszerű használat

A Biotec 12/18/36-os sorozat, a továbbiakban készülék, kizárólag halállománnyal rendelkező, vagy anélküli kerti tavak mechanikus és biológiai tisztítására való, és legalább +8°C-os vízhőmérséklet esetén használható. A készüléket nem szabad ipari célokra, valamint vegyi anyagokkal, élelmiszerekkel, könnyen gyúlékony vagy robbanékony anyagokkal kapcsolatban használni.

Nem rendeltetésszerű használat

A készülék nem rendeltetésszerű használat és szakszerűtlen kezelés esetén veszélyt jelenthet az emberre. Nem rendeltetésszerű használat esetén részünkről megszűnik a felelősség, valamint az általános üzemelési engedély.

Biztonsági utasítások

Az **OASE** jelen készüléket a legkorszerűbb technológia és az érvényben lévő biztonsági előírások szerint készítette. Ennek ellenére a készülék veszélyt jelenthet az emberekre és tárgyakra, ha azt szakszerűtlenül, ill. nem a rendeltetési célnak megfelelően használják, vagy nem veszik figyelembe a biztonsági előírásokat.

Biztonsági okokból gyermekek és 16 évnél fiatalabb fiatalkorúak, valamint olyan személyek, akik nem képesek felismerni a lehetséges veszélyeket, vagy jelen használati utasításban nem jártasak, nem használhatják a készüléket!

Kérjük, őrizze meg gondosan a használati utasítást! Tulajdonosváltás esetén adja tovább a használati utasítást. Valamennyi munkálatot a készülékkel csak a szóban forgó utasítással szabad elvégezni.

A víz és elektromosság kombinációja nem előírásszerű csatlakozó vagy szakszerűtlen kezelés esetén komoly veszélyt jelenthet a kezelő testi épségére vagy életére. Mielőtt vízbe nyúlna, mindig húzza ki minden vízben található készülék hálózati csatlakozóját. A kerti tavaknál lévő elektromos berendezéseknek meg kell felelniük a nemzetközi és helyi rendelkezéseknek. Soha ne nyissa fel a készülék házát, vagy hozzátartozó alkatrészeit, ha a használati utasításban erre nincs kifejezett utasítás. Soha ne hajtson végre műszaki változtatásokat a készüléken. Csak eredeti pótalkatrészeket és tartozékokat használjon. A javításokat csak az arra feljogosított ügyfélszolgálatokkal végeztesse. Soha ne szűrjön más folyadékot, csak vizet! A szűrőnek semmi esetre sem szabad túlcsordulnia. Fennáll annak a veszélye, hogy a tó kiürül. Kérdések és problémák esetén saját biztonsága érdekében forduljon szakemberhez! UVC-előderítő készülék (Bitron) használata esetén minden karbantartási munkálat előtt ki kell húzni a hálózati csatlakozót!

Felszerelés

Kellő lejtéssel fektesse le a vízkivezetés tóhoz vezető, valamint a tisztító kivezetés csatornába vagy virágágyásba (5) vezető lefolyócsövét. Állítsa fel a készüléket elárasztástól védve, legalább 2 m-re a tó szélétől (4), szilárd és sík aljzatra. Ügyeljen rá, hogy akadálytalanul hozzá lehessen férni a fedélhez, hogy munkálatokat lehessen végezni a készüléken. Tolja át a hollandianyát a nyitott lépcsőzetes tömlővégen (6), helyezze fel, ill. csavarja fel a tömlőt, és biztosítsa tömlőszorítóval. Tegye be a lapostömítést a hollandianyába, és csavarja fel erősen a vízbeveztés csonkjára. Zárja le a második vízbevezetést a zárt lépcsőzetes tömlővéggel (kivéve **OASE** UVC-előderítő, pl. Bitron felszerelése esetén). A tömlőt lépésvédetten és megtörés ellen biztosítva kell elvezetni, és a szivattyúra csatlakoztatni. Nyissa ki a szűrő fedelét, és hajtsa fel a szűrőbetétet, vegye ki az elválasztó falat a szűrő- és a szubsztrátum-kamra közül, majd helyezze be a szubsztrátum-csövet (7) a szubsztrátum-kamra vezetésébe. Helyezze be újból az elválasztó falat, hajtsa el a szűrőbetétet, és csukja le a fedelet.

Üzembe helyezés

Kapcsolja be a szivattyút, nyissa fel a készülék fedelét, majd állítsa be úgy a vízsugarat a vízelosztón lévő szabályozóval (3), hogy az a szita elülső harmadába ütközzön, majd csukja le a fedelet. Fontos: A Biotec-szűrő biológiai szűrőrendszer, és új telepítés esetén szüksége van néhány hétre a teljes biológiai hatékonysághoz.

Tisztítás és karbantartás

A biztonsági utasításokat be kell tartani! A szűrőket csak szükség szerint tisztítsa, a szűrőbiológia optimális fejlődéséhez ne használjon vegyi tisztítószereket, mivel azok elpusztítják a baktériumokat a szűrőhabokban. Azonnal tisztítsa ki a készüléket, ha a karbantartás-ellenőrzés villog.

H

Fontos: A karbantartás-ellenőrzést egy gombelem látja el árammal. A töltöttségi állapot ellenőrzéséhez nyomja meg a karbantartás-ellenőrzés akkuellenőrző gombját (1). Ha a zöld dióda csak gyengén vagy egyáltalán nem világít, cserélje ki a gombelemet (ügyeljen a helyes polaritásra).

A Screenex-szita tisztítása

Vegye le a szennykivezetés oldalsó záródugóját. Csökkentse lassan az átfolyási nyílást a szabályozóval (3) a vízelosztón. A növekvő nyomás által a vízsugár a Screenex felett a felfogó csatorna irányába irányítódik. A koszos víz onnan a tisztító kivezetésen keresztül tud lefolyni. Ha szükséges, vegye ki a Screenex-szitát, és alaposan öblítse le folyó vízzel mindkét oldalról. Tisztítsa meg a felfogó csatornát a maradék szennytől, majd zárja le a szennykivezetést az oldalsó záródugóval.

A permetező szövet és a szűrőhabok tisztítása, a szubsztrátum-cső tisztítása vagy a szubsztrátum cseréje

Kapcsolja ki a szivattyút, és nyissa fel a készülék fedelét, majd hajtsa fel a szűrőbetétet, és vegye ki a permetező szövetet. Tisztítsa ki folyó vízzel a permetező szövetet, majd helyezze be újra; ha szükséges, cserélje ki. A szűrőhabok mechanikus tisztításához helyezze a tisztítószerszámot (2) habosított anyagból készült tartóra, és nyomja össze többször a habanyag betéteket. Ha szükséges, vegye ki a szűrőhabokat, és tisztítsa ki azokat tiszta vízben. Vegye ki a szűrő- és a szubsztrátum-kamra közötti válaszfalat. Nyissa ki a tisztító kivezetést annyira a tolózárral, míg a víz teljesen el nem folyik, zárja le újból, és kapcsolja be a szivattyút addig, míg a szűrő teljesen fel nem töltődik tóvízzel. Nyissa ki újból a tisztító kivezetést, és engedje le a vizet. Ismételje meg az öblítési műveletet 2-3-szor. Vegye ki a szubsztrátum-csövet, tisztítsa le folyó vízzel, vagy cserélje ki a szubsztrátumot. Helyezze be a szubsztrátum-csövet újból a vezetésekbe, hajtsa le ismét a szűrőbetétet, csukja le a szűrő fedelét, majd kapcsolja be újból a szivattyút.

Tárolás/Telelés

8 °C-os vízhőmérséklet alatt, vagy legkésőbb a várható fagyok esetén a készüléket üzemen kívül kell helyezni. Ürítse ki a készüléket, végezzen alapos tisztítást, és ellenőrizze a készülék lehetséges sérüléseit. Távolítsa el és tisztítsa meg a szűrőbetétet a permetező szövettel együtt, az összes habanyag-betétet és a szubsztrátum-csövet, majd szárítsa ki és tárolja azokat fagytól mentesen. A készüléket gyermekek számára nem hozzáférhető helyen kell tárolni. Úgy takarja le a szűrőtartályt, hogy ne juthasson bele esővíz. Ürítsen ki valamennyi tömlőt, csővezetéket és csatlakozást annyira, amennyire csak lehetséges.

Kopóalkatrészek

A szűrőhabok és szubsztrátum-szűrők kopóalkatrészek, és rájuk nem vonatkozik a szavatosság.

Megsemmisítés

A készüléket a helyi törvényes rendelkezéseknek megfelelően kell megsemmisíteni. Forduljon szakkereskedőjéhez.

Üzemzavarok

Üzemzavar	Ok	Megoldás
A készülék nem működik	- A készülék még nem régóta üzemel - A szivattyúteljesítmény nem megfelelő - A víz rendkívül koszos - Túl nagy a hal- és állatállomány - A szűrőhabok elkoszolódtak	- A teljes biológiai tisztítóhatás csak néhány hét elteltével kerül elérésre - Állítsa be újból a szivattyú teljesítményt - Távolítsa el az algákat és a leveleket a tóból, cserélje le a vizet - Standard érték: kb. 60 cm hal-hosszúság 1 m^3 tóvízhez - Tisztítsa ki a szűrőhabokat
A karbantartás-ellenőrzés villog	- A Screenex-szita koszos - A szűrőhabok elkoszolódtak	- Tisztítsa ki a szitát - Tisztítsa ki a szűrőhabokat
Nincs kilépő víz a tó betáplálásán	- A szivattyú hálózati csatlakozója nincs csatlakoztatva - A tó betáplálása eldugult	- Csatlakoztassa a szivattyú hálózati csatlakozóját - Tisztítsa ki a tó betáplálását

PL

Przedmowa do instrukcji obsługi

Przed pierwszym użyciem należy przeczytać instrukcję obsługi i dokładnie zapoznać się z urządzeniem. Bezwzględnie przestrzegać przepisów bezpieczeństwa pracy w odniesieniu do prawidłowego i bezpiecznego użytkowania.

Zastosowanie zgodne z przeznaczeniem

Biotec 12/18/36 - zwany dalej urządzeniem - jest przeznaczony wyłącznie do oczyszczania mechanicznego i biologicznego stawów ogrodowych z zarybieniem lub bez, przy temperaturze powyżej +8°C. Użytkowanie urządzenia w zakresie rzemieślniczym lub przemysłowym, jak równie z połączeniu z odczynnikami chemicznymi, artykułami spożywczymi, materiałami łatwopalnymi lub wybuchowymi jest niedozwolone.

Zastosowanie niezgodne z przeznaczeniem

W razie zastosowania niezgodnego z przeznaczeniem lub niewłaściwej obsługi, urządzenie to może być źródłem zagrożenia dla ludzi. W przypadku zastosowania niezgodnego z przeznaczeniem wygasa prawo do roszczeń z tytułu odpowiedzialności producenta, a także traci swoją moc ogólne dopuszczenie do użytkowania.

Przepisy bezpieczeństwa pracy

Urządzenie to zostało wyprodukowane przez firmę **OASE** zgodnie z aktualnym stanem techniki i obowiązującymi przepisami bezpieczeństwa pracy. Pomimo tego urządzenie może stanowić źródło zagrożeń dla osób i dóbr materialnych, gdy będzie ono użytkowane nieprawidłowo lub niezgodnie z jego przeznaczeniem albo sprzecznie z przepisami bezpieczeństwa pracy.

Z uwagi na ogólne bezpieczeństwo, niedozwolone jest użytkowanie urządzenia przez dzieci i młodzież poniżej 16 lat, a także przez osoby, które nie są w stanie rozpoznać ewentualnych zagrożeń albo nie zapoznały się z niniejszą instrukcją użytkowania!

Starannie przechowywać instrukcję użytkowania! W przypadku sprzedaży urządzenia przekazać również instrukcję użytkowania. Wszelkie czynności z użyciem tego urządzenia wykonywać tylko według przedłożonej instrukcji.

Woda w połączeniu z prądem elektrycznym w warunkach nieprzepisowo wykonanego podłączenia lub nieprawidłowej obsługi jest poważnym zagrożeniem dla życia i zdrowia. Przed zanurzeniem rąk w wodzie, zawsze odłącz wszystkie urządzenia znajdujące się w wodzie od źródła zasilania (poprzez wyciągnięcie wtyczki z gniazda). Instalacje elektryczne stawów ogrodowych muszą spełniać wymagania przepisów międzynarodowych i lokalnych krajowych. Obudowę urządzenia lub przynależnych podzespołów otwierać tylko w okolicznościach wyraźnie sprecyzowanych w instrukcji użytkowania. Nie dokonywać żadnych przeróbek technicznych urządzenia. Używać tylko oryginalnych części zamiennych i oryginalnego wyposażenia dodatkowego. Wykonywanie napraw zlecać tylko autoryzowanym punktom serwisowym. Nie filtrować innych cieczy niż woda! W żadnym wypadku nie może dojść do przelewu filtra. Zachodzi bowiem niebezpieczeństwo opróżnienia stawu. W razie wystąpienia problemów i wątpliwości proszę się zwrócić - dla własnego bezpieczeństwa - do specjalisty! W razie zastosowania urządzenia oczyszczającego z lampą ultrafioletową (Bitron) należy wyciągnąć wtyczkę sieciową przed przystąpieniem do wszelkich prac konserwacyjnych!

Montaż

Rury odpływowe do stawu oraz wypływ zanieczyszczeń do kanalizacji (ewentualnie na grządkę z kwiatami) (5) ułóż z odpowiednim spadkiem. Ustaw urządzenie w odległości przynajmniej 2 m od brzegu stawu (4) w miejscu niezagrożonym zalaniem wodą, na płaskim i stabilnym podłożu. Zwróć uwagę na łatwy dostęp do pokrywy, w celu bezproblemowego wykonywania czynności związanych z oczyszczaniem urządzenia. Nakrętkę łączącą nasunąć na otwartą stopniowaną końcówkę (6), nasunąć wąż wzgl. wkręcić go i zabezpieczyć zaciskiem do węży. Włożyć uszczelkę płaską do nakrętki łączącej, po czym nakrętkę przykręcić do króćca wlotowego wody. Drugi wlot wody zaślepić zamkniętą końcówką węża (za wyjątkiem montażu urządzenia oczyszczającego **OASE** z lampą ultrafioletową, np. Bitron). Wąż ułożyć bez załamań i z dala od ścieżek i alejek, podłączyć go do pompy. Otworzyć pokrywę filtra i odchylić do góry przegrodę sitową, wyciągnąć przegrodę usytuowaną pomiędzy komorą filtra i substratem, rury substratu (7) włożyć do prowadnicy w komorze substratu. Włożyć przegrodę komory filtra, przegrodę sitową przechylić w dół i zamknąć pokrywę.

Uruchomienie

Włączyć pompę, otworzyć pokrywę urządzenia, strumień wody nastawić regulatorem (3) przy rozdzielaczu wody w taki sposób, aby 1/3 trafiała na sito, zamknąć pokrywę. Wskazówka: Filtr Biotec jest biologicznym systeme filtrującym i w przypadku nowego zainstalowania osiąga pełną skuteczność działania w zakresie biologicznego oczyszczania dopiero po upływie kilku tygodni.

Konserwacja i czyszczenie

Przestrzegać przy tym przepisów bezpieczeństwa pracy! Filtr czyścić tylko w razie potrzeby, do zapewnienia optymalnego rozwoju biologii filtra nie stosować żadnych chemicznych środków czyszczących, ponieważ powodują one obumarcie bakterii w piankach filtracyjnych. Urządzenie należy niezwłocznie oczyścić, gdy zacznie migać czerwona kontrolka konserwacji.

Wskazówka: Kontrolka sygnalizacji konserwacji jest zasilana prądem z baterii. W celu sprawdzenia stanu baterii nacisnąć przycisk testowy (1) kontrolki sygnalizacji konserwacji. Jeżeli zielona dioda świeci się tylko słabo lub wcale, to wymienić baterię (zwrócić uwagę na prawidłową biegunowość).

Czyszczenie sita Screenex

Wyciągnąć boczne zatyczki odpływu zanieczyszczeń. Otwór przepływu przy rozdzielaczu wody powoli zmniejszyć za pomocą regulatora (3). W wyniku wzrostu ciśnienia strumień wody jest kierowany poprzez Screenex w kierunku rynny zbiorczej. Zanieczyszczona woda odpływa stamtąd przez odpowiedni wypływ zanieczyszczeń. W razie potrzeby wyjąć sito Screenex i gruntownie umyć pod bieżącą wodą z obydwu stron. Rynnę zbiorczą oczyścić z pozostałych zabrudzeń, zamknąć zatyczką boczny odpływ zanieczyszczeń.

Oczyścić matę zraszającą i pianki filtracyjne, oczyścić rurę substratu lub wymienić substrat.

Wyłączyć pompę i otworzyć pokrywę urządzenia, odchylić przegrodę sitową do góry i wyjąć matę zraszającą. Oczyścić matę zraszającą pod bieżącą wodą i założyć ponownie – w razie potrzeby wymienić. W celu mechanicznego oczyszczenia pianek filtracyjne należy umieścić narzędzie do czyszczenia na wsporniku pianki i kilkakrotnie ścisnąć wkładki z pianki - w razie potrzeby wyjąć pianki filtracyjne i wypłukać je pod bieżącą wodą. Wyciągnąć przegrodę pomiędzy komorą filtra i substratu. Otworzyć zasuwę odcinającą na wypływie zanieczyszczeń. Po całkowitym opróżnieniu zamknąć zasuwę i uruchomić pompę tak długo, aż filtr napełni się całkowicie wodą ze stawu. Ponownie otworzyć wypływ zanieczyszczeń i spuścić wodę. Opisany proces płukania powtarzać 2-3 razy. Wyjąć rurę substratu, wypłukać ją pod bieżącą wodą lub wymienić substrat. Rurę substratu wsunąć do prowadnicy, włożyć przegrodę, przechylić w dół wkładkę sitową i zamknąć pokrywę filtra, włączyć znów pompę.

Magazynowanie / Przechowywanie w okresie zimowym

W razie spadku temperatury poniżej 8 °C lub najpóźniej przy zapowiadanym mrozie zaprzestać użytkowania urządzenia. Opróżnić urządzenie, przeprowadzić gruntowne czyszczenie i skontrolować je pod względem możliwych uszkodzeń. Wyciągnąć wkład sita z matą zraszającą, wszystkie wkłady z pianki i rury substratu, wymyć je, osuszyć i przechowywać w miejscu nie narażonym na działanie mrozu. Miejsce przechowywania musi być niedostępne dla dzieci. Zbiornik filtra okryć w taki sposób, aby nie przedostała się do niego woda deszczowa. Opróżnić w miarę możliwości wszystkie węże, rurociągi i przyłącza.

Części ulegające zużyciu

Pianki filtracyjne, filtr z substratem to części ulegające zużyciu i dlatego nie są objęte gwarancją.

PL

Usuwanie odpadów

Urządzenie należy usunąć w sposób zgodny z obowiązującymi przepisami. Zasięgnij informacji w handlu specjalistycznym.

Usterki

Usterka	Przyczyna	Środki zaradcze
Urządzenie nie pracuje.	- Urządzenie jest dopiero krótko w eksploatacji. - Niedopasowana wydajność pompy. - Woda jest bardzo mocno zabrudzona. - Zbyt bogata flora i fauna - Zanieczyszczone pianki filtracyjne.	- Pełna skuteczność działania w zakresie oczyszczania biologicznego jest osiągana dopiero po upływie kilku tygodni. - Na nowo ustawić wydajność pompy. - Usunąć wodorosty i liście ze stawu, wymienić wodę - Wartość orientacyjna: ok. 60 cm długości ryb na 1 m^3 wody stawowej - Wymyć pianki filtracyjne.
Kontrola sygnalizacji konserwacji miga	- Zanieczyszczenie sita Screenex - Zanieczyszczone pianki filtracyjne.	- Oczyścić sito - Oczyścić pianki filtracyjne
Brak wypływu wody z wlotu ze stawu	- Wtyczka sieciowa pompy nie jest podłączona. - Zatkany wlot wody ze stawu.	- Podłączyć wtyczkę sieciową pompy. - Wyczyścić wlot wody ze stawu.

CZ

Pokyny k tomuto Návodu k použití

Před prvním použitím prosím přečtěte Návod k použití a seznamte se se zařízením. Bezpodmínečně dodržujte bezpečnostní pokyny pro správné a bezpečné používání.

Použití v souladu s určeným účelem

Konstrukční řada Biotec 12/18/36, dále nazývaná přístroj, je určená výhradně k použití při mechanickém a biologickém čištění zahradních jezírek s rybí obsádkou nebo bez ní při teplotě vody minimálně +8°C. Přístroj nesmí být používán pro živnostenské nebo průmyslové účely a nesmí být používán ve spojení s chemikáliemi, lehce zápalnými nebo výbušnými látkami.

Použití v rozporu s určeným účelem

Při používání v rozporu s určeným účelem a při nesprávné manipulaci může být tento přístroj zdrojem nebezpečí pro osoby. Při používání v rozporu s určeným účelem zaniká z naší strany záruka a všeobecné provozní povolení.

Bezpečnostní pokyny

Firma **OASE** zkonstruovala tento přístroj podle aktuálního stavu techniky a podle stávajících bezpečnostních předpisů. Přesto může tento přístroj být zdrojem nebezpečí pro osoby a věcné hodnoty, pokud je používán nesprávně resp. v rozporu s určeným účelem a pokud nejsou dodržovány bezpečnostní předpisy.

Z bezpečnostních důvodů nesmějí děti a mladiství mladší 16 let a osoby, které nemohou rozeznat možná nebezpečí nebo nejsou seznámeny s tímto Návodem k použití, tento přístroj používat!

Prosím, tento Návod k použití pečlivě uschovejte! Při změně vlastníka předejte i Návod k použití. Všechny práce s tímto přístrojem smějí být prováděny jen podle přiloženého návodu.

Kombinace vody a elektrické energie může při připojení v rozporu s předpisy nebo nesprávné manipulaci vést k vážnému ohrožení zdraví a života. Dříve než sáhnete do vody, vždy vytáhněte vidlice všech přístrojů, které jsou ve vodě, ze zásuvky. Elektrické instalace na zahradních rybníčcích musí odpovídat mezinárodním a národním ustanovením pro zřizovatele. Neotevírejte nikdy kryt zařízení nebo části příslušenství, pokud to není vysloveně uvedeno v pokynech Návodu k použití. Nikdy neprovádějte technické změny na zařízení. Používejte jen originální náhradní díly a příslušenství. Opravy nechte provádět pouze autorizovanými servisními místy. Nefiltrujte nikdy jiné kapaliny než vodu! Filtr nesmí být v žádném případě přetékat. Hrozí nebezpečí vypuštění jezírka. Při dotazech a problémech se pro Vaši vlastní bezpečnost obraťte na odborníka! Při použití předřadné zářivky UVC (Bitron) se musí před prováděním všech prací vytáhnout vidlice ze zásuvky!

Montáž

Položte odtokové trubky pro výtok vody k jezírku a pro čistící výpusť ke kanalizaci nebo do záhonu (5) s dostatečným spádem. Postavte přístroj na pevný a rovný podklad ve vzdálenosti minimálně 2 m od okraje jezírka (4) tak, aby nemohl být zaplaven. Dbejte na volný přístroj k víku, abyste mohli provádět práce na přístroji. Nasaďte převlečnou matku přes otevřené stupňovité hadicové hrdlo (6), nasaďte resp. našroubujte hadici a zajistěte ji hadicovou sponou. Vložte ploché těsnění do převlečné matky a pevně ji našroubujte na hrdlo pro vtok vody. Druhý vtok vody uzavřete uzavřeným hadicovým hrdlem (s výjinkou montáže předřadného přístroje UVC **OASE**, např. Bitron). Položte hadici tak, aby byla chráněna proti pošlapání a bez zalomení a připojte čerpadlo. Otevřete víko filtru a vyklopte sítovou vložku nahoru, odstraňte přepážku mezi filtrační a substrátovou komorou, nasaďte trubice se substrátem (7) do vedení v substrátové komoře. Opět nasaďte přepážku, sklopte sítovou vložku dolů a uzavřete víko.

Uvedení do provozu

Zapněte čerpadlo, otevřete víko přístroje, nastavte proud vody regulátorem (3) na rozdělovači vody tak, aby dopadal v první třetině síta, zavřete víko. Upozornění: Filtr Biotec je biologický filtrační systém a potřebuje při nové instalaci několik týdnů, než dosáhne plné biologické účinnosti.

Údržba a čištění

Nejprve se seznamte s bezpečnostními předpisy! Čistěte filtr jen v případě potřeby, pro optimální rozvoj biologické složky filtru nepoužívejte žádné chemické čistící prostředky, protože tyto usmrcují bakterie ve filtračních pěnách. Vyčistěte přístroj ihned, jakmile signalizace údržby svítí červeně přerušovaně.

Upozornění: Kontrola údržby je napájena proudem z knoflíkové baterie. Pro kontrolu stavu nabití stiskněte kontrolní tlačítko baterie (1) signalizace údržby. Pokud zelená světelná dioda svítí jen slabě nebo vůbec ne, vyměňte knoflíkovou baterii (dbejte na správnou polaritu).

Čištění síta Screenex

Uvolněte boční zátku na odtoku nečistot. Pomalu zmenšujte průtokový otvor pomocí regulátoru (3) na rozdělovači vody . Stoupajícím tlakem je vodní proud směřován přes Screenex ve směru sběrného žlábku. Znečištěná voda tudy může odtékat přes čistící výpust'. V případě potřeby síto Screenex vyjmout a důkladně z obou stran vypláchnout pod tekoucí vodou. Vyčistit sběrný žlábek od zbytků nečistot, odtok znečištěné vody uzavřít boční zátkou.

Vyčistit skrápěcí rohož a filtrační pěny, vyčistit substrátové trubice nebo vyměnit substrát

Vypnout čerpadlo a otevřít víko přístroje, vyklopit sítovou vložku směrem nahoru a vyjmout skrápěcí rohož. Vyčistit skrápěcí rohož pod tekoucí vodou a opět nasadit zpět, v případě potřeby vyměnit. K mechanickému čištění filtračních pěn nasadit čistící nástroj (2) na držák pěnové hmoty a vložky z pěnové hmoty několikrát stlačit, v případě potřeby filtrační pěny vyjmout a vyčistit čistou vodou. Odstranit přepážku mezi filtrační a substrátovou komorou. Otevřít čistící výpust' s uzavíracím šoupátkem až voda zcela vyteče, opět uzavřít a zapnout čerpadlo tak dlouho, až je filtr zcela naplněn rybniční vodou. Znovu otevřít čistící výpust' a vypustit vodu.Tento postup vyplachování opakovat 2-3 krát. Vyjměte substrátové trubky, vyčistěte je pod tekoucí vodou nebo vyměňte substrát. Opět nasaďte substrátové trubky do vedení, nasaďte zpět přepážku, opět sklopte sítovou vložku dolů a zavřete víko filtru, znovu zapněte čerpadlo.

Uložení/Přezimování

Při teplotách vody pod 8 °C nebo nejpozději tehdy, když se očekávají mrazy, musíte uvést zařízení mimo provoz. Vypust'te přístroj a proveďte důkladné čištění a přitom zkontrolujte možná poškození. Sítovou vložku se skrápěcí rohoží, všechny vložky z pěnové hmoty a substrátové trubky vyjměte a vyčistěte a askludujte v suchu při teplotách nad bodem mrazu. Místo uložení musí ležet mimo dosah dětí. Zakryjte nádobu filtru tak, aby do ní nemohla vniknout dešt'ová voda. Vypust'te všechny hadice, potrubí a přípojky, pokud je to možné.

Součásti podléhající opotřebení

Filtrační pěny, substrátový filtr jsou součásti, podléhající opotřebení a nevztahuje se na ně záruka.

Likvidace

Přístroj se musí zlikvidovat podle národních zákonných ustanovení. Informujte se u Vašeho odborného prodejce.

Poruchy

Porucha	Příčina	Odstranění
Přístroj neběží	- Přístroj ještě není dlouho v provozu - Nevhodný výkon čerpadla - Voda je mimořádně znečištěná - Rybí a zvířecí obsádka je příliš vysoká - Filtrační pěny jsou znečištěné	- Dokonalého biologického čištění se dosahuje až po několika týdnech - Nově nastavte výkon čerpadla - Odstraňte řasy a listí z jezírka, vyměňte vodu - Orientační hodnota: přibl. 60 cm délky ryby na 1 m^3 vody v jezírku - Vyčistit filtrační pěny
Signalizace kontroly údržby svítí přerušovaně	- Síto Screenex je znečištěná - Filtrační pěny jsou znečištěné	- Vyčistit síto - Vyčistit filtrační pěny
Nevytéká voda na vtoku do jezírka	- Sít'ová přípojka čerpadla není zapojena - Vtok do jezírka je ucpaný	- Připojit zástrčku čerpadla do sítě - Vyčistit vtok do jezírka

Pokyny k tomuto Návodu na použitie

Pred prvým použitím si prosím prečítajte Návod na použitie a zoznámte sa so zariadením. Bezpodmienečne dodržiavajte bezpečnostné pokyny pre správne a bezpečné používanie.

Použitie v súlade s určeným účelom

Konštrukčný rad Biotec 12/18/36, ďalej nazývaný prístroj, je určený výhradne na použitie pri mechanickom a biologickom čistení záhradných jazierok s násadou rýb alebo bez nej pri teplote vody minimálne +8°C. Prístroj nesmie byt' používaný pre živnostenské alebo priemyslové účely a nesmie byt' používaný v spojení s chemikáliami, ľahko zápalnými alebo výbušnými látkami.

Použitie v rozpore s určeným účelom

Pri používaní v rozpore s určeným účelom a pri nesprávnej manipulácii môže byt' tento prístroj zdrojom nebezpečenstva pre osoby. Pri používaní v rozpore s určeným účelom zaniká z našej strany záruka a všeobecné prevádzkové povolenie.

Bezpečnostné pokyny

Firma **OASE** skonštruovala tento prístroj podľa aktuálneho stavu techniky a podľa jestvujúcich bezpečnostných predpisov. Aj napriek tomu môže tento prístroj byt zdrojom nebezpečenstva pre osoby a vecné hodnoty, pokiaľ je používaný nesprávne resp v rozpore s určeným účelom a pokiaľ nie sú dodržiavané bezpečnostné predpisy.

SK

Z bezpečnostných dôvodov nesmú deti a mladiství mladší ako 16 rokov a osoby, ktoré nemôžu rozoznat‘ možné nebezpečenstvo, alebo nie sú oboznámené s týmto Návodom na použitie, tento prístroj používat‘!

Prosím tento Návod na použitie starostlivo uschovajte! Pri zmene vlastníka odovzdajte i Návod na použitie. Všetky práce s týmto prístrojom smú byt’ vykonávané len podľa priloženého návodu.

Kombinácia vody a elektrickej energie môže pri pripojení v rozpore s predpismi alebo nesprávnej manipulácii viest‘ k vážnemu ohrozeniu zdravia a života. Skôr než siahnete do vody, vždy vytiahnite vidlice všetkých prístrojov, ktoré sú vo vode, zo zástrčky. Elektrické inštalácie na záhradných rybníčkoch musia zodpovedat’ medzinárodným a národným ustanoveniam pre zriadzovateľov. Neotvárajte nikdy kryt zariadenia alebo častí príslušenstva, pokiaľ to nie je vyslovene uvedené v pokynoch Návodu na použitie. Nikdy nevykonávajte technické zmeny na prístroji. Používajte len originálne náhradné diely a príslušenstvo. Opravy nechajte vykonávat’ len autorizovanými servisnými miestami. Nefiltrujte nikdy iné kvapaliny než vodu! Filter nesmie v žiadnom prípade pretekat’. Hrozí nebezpečenstvo vypustenia jazierka. Pri otázkach a problémoch sa pre Vašu vlastnú bezpečnost’ obrát’te na odborníka! Pri použití predradnej žiarivky UVC (Bitron) sa musí pred vykonávaním všetkých prác vytiahnut’ vidlica zo zásuvky!

Montáž

Položte odtokové rúrky pre výtok vody k jazierku a pre čistiaci výpust ku kanalizácii alebo do záhonu (5) s dostatočným spádom. Postavte prístroj na pevný a rovný podklad vo vzdialenosti minimálne 2 m od okraja jazierka (4) tak, aby nemohol byt’ zaplavený. Dbajte na voľný prístup k veku, aby ste mohli vykonávat’ práce na prístroji. Nasaďte prevlečnú maticu cez otvorené stupňovité hadicové hrdlo (6), nasaďte resp. naskrutkujte hadicu a zaistite ju hadicovou sponou. Vložte ploché tesnenie do prevlečnej matice a pevne ju naskrutkujte na hrdlo pre vtok vody. Druhý vtok vody uzatvorte uzavretým hadicovým hrdlom (s výnimkou montáže predradného prístroja UVC **OASE**, napr. Bitron). Položte hadicu tak, aby bola chránená proti pošliapaniu a bez zalomenia a pripojte čerpadlo. Otvorte veko filtra a vyklopte siet’ovú vložku hore, odstráňte prepážku medzi filtračnou a substrátovou komorou, nasaďte trubice so substrátom (7) do vedenia v substrátovej komore. Opät’ nasaďte prepážku, sklopte siet’ovú vložku dole a uzatvorte veko.

Uvedenie do prevádzky

Zapnite čerpadlo, otvorte veko prístroja, nastavte prúd vody regulátorom (3) na rozdeľovači vody tak, aby dopadal v prvej tretine sita, zatvorte veko. Upozornenie: Filtr Biotec je biologický filtračný systém a potrebuje pri novej inštalácii niekoľko týždňov, než dosiahne plnú biologickú účinnost’.

Údržba a čistenie

Najprv sa oboznámte s bezpečnostnými predpismi! Čistite filter len v prípade potreby, pre optimálny rozvoj biologickej zložky filtra nepoužívajte žiadne chemické čistiace prostriedky, pretože tieto usmrcujú baktérie vo filtračných penách. Vyčistite prístroj ihneď, akonáhle signalizácia údržby svieti červeno prerušovane.

Upozornenie: Kontrola údržby je napájaná prúdom z gombíkovej batérie. Pre kontrolu stavu nabitia stlačte kontrolné tlačidlo batérie (1) signalizácie údržby. Pokiaľ zelená svetelná dióda svieti len slabo alebo vôbec nie, vymeňte gombíkovú batériu (dbajte na správnu polaritu).

Čistenie sita Screenex

Uvolnite bočnú zátku na odtoku nečistôt. Pomaly zmenšujte prietokový otvor pomocou regulátoru (3) na rozdeľovači vody .Stúpajúcim tlakom je vodný prúd smerovaný cez Screenex v smere zberného žliabku. Znečistená voda tade môže odtekat’ cez čistiaci výpust. V prípade potreby sito Screenex vybrat’ a dôkladne z obidvoch strán vypláchnut’ pod tečúcou vodou. Vyčistit’ zberný žliabok od zvyškov nečistôt, odtok znečistenej vody uzatvorit’ bočnou zátkou.

Vyčistit’ zvlhčovaciu rohož a filtračné peny, vyčistit’ substrátové trubice alebo vymenit’ substrát

Vypnút’ čerpadlo a otvorit’ veko prístroja, vyklopit’ sitovú vložku smerom hore a vybrat’ zvlhčovaciu rohož. Vyčistit’ zvlhčovaciu rohož pod tečúcou vodou a opät’ nasadit’ spät’, v prípade potreby vymenit’. K mechanickému čisteniu filtračných pien nasadit’ čistiaci nástroj (2) na držiak penovej hmoty a vložky z penovej hmoty niekoľkokrát stlačit’, v prípade potreby filtračné peny vybrat’ a vyčistit’ čistou vodou. Odstránit’ prepážku medzi filtračnou a substrátovou komorou. Otvorit’ čistiaci výpust s uzatváracím posúvadlovým uzáverom až voda úplne vytečie, opät’ uzatvorit’ a zapnút’ čerpadlo tak dlho, až je filter úplne naplnený rybničnou vodou. Znovu otvorit’ čistiaci výpust a vypustit’ vodu. Tento postup vyplachovania opakovat’ 2-3 krát. Vyberte substrátové rúrky, vyčistite ich pod tečúcou vodou alebo vymeňte substrát. Opät’ nasaďte substrátové rúrky do vedenia, nasaďte spät’ prepážku, opät’ sklopte sitovú vložku dole a zatvorte veko filtra, znovu zapnite čerpadlo.

Uloženie/Prezimovanie

Pri teplotách vody pod 8 °C alebo najneskôr vtedy, keď sa očakávajú mrazy, musíte uviest’ zariadenie mimo prevádzku. Vypust’te prístroj a vykonajte dôkladné čistenie a pritom skontrolujte možné poškodenia. Sitovú vložku so zvlhčovacou rohožou, všetky vložky z penovej hmoty a substrátové rúrky vyberte a vyčistite a skladujte v suchu pri teplotách nad bodom mrazu. Miesto uloženia musí ležat’ mimo dosah detí. Zakryte nádobu filtra tak, aby do nej nemohla vniknút’ dažďová voda. Vypust’te všetky hadice, potrubia a prípojky, pokiaľ je to možné.

Súčasti podliehajúce opotrebeniu

Filtračné peny, substrátový filter sú súčasti, podliehajúce opotrebeniu a nevzt’ahuje sa na ne záruka.

Likvidácia

Prístroj sa musí zlikvidovat’ podľa národných zákonných ustanovení. Informujte sa u Vášho odborného predajcu.

Poruchy

Porucha	Príčina	Odstránenie
Prístroj nebeží	- Prístroj ešte nie je dlho v prevádzke - Nevhodný výkon čerpadla - Voda je mimoriadne znečistená - Rybacia a zvieracia násada je príliš vysoká - Filtračné peny sú znečistené	- Dokonalé biologické čistenie sa dosahuje až po niekoľkých týždňoch - Novo nastavte výkon čerpadla - Odstráňte riasy a lístie z jazierka, vymeňte vodu - Orientačná hodnota: pribl. 60 cm dĺžky ryby na 1 m^3 vody v jazierku - Vyčistit' filtračné peny
Signalizácia kontroly údržby svieti prerušovane	- Sito Screenex je znečistené - Filtračné peny sú znečistené	- Vyčistit' sito - Vyčistit' filtračné peny
Nevyteká voda na vtoku do jazierka	- Siet'ová prípojka čerpadla nie je zapojená - Vtok do jazierka je upchatý	- Pripojit' zástrčku čerpadla do siete - Vyčistit' vtok do jazierka

Napotki k navodilu za uporabo

Pred prvo uporabo preberite navodilo za uporabo in se seznanite z upravljanjem aparata. Brezpogojno upoštevajte varnostne napotke za varno in pravilno uporabo aparata.

Uporaba v skladu z določili

Serija Biotec 12/18/36, v nadaljevanju aparat, je namenjena izključno za mehansko in biološko čiščenje vrtnih ribnikov z ali brez ribjega staleža pri temperaturi vode vsaj +8°C. Aparata se ne sme uporabljati v gospodarske ali industrijske namene, skupaj s kemikalijami, živili, hitro vnetljivimi ali eksplozivnimi snovmi.

Uporaba, ki ni v skladu z določili

Če aparata ne uporabljate v skladu z določili ali nestrokovno, lahko povzroči nevarnost za osebe. Če aparata ne uporabljate v skladu z določili, izgubite pravico do garancije ter splošno dovoljenje za uporabo.

Varnostni napotki

Podjetje **OASE** je izdelalo ta aparat po najnovejših stanjih tehnike in v skladu z obstoječimi varnostnimi predpisi. Kljub temu lahko aparat predstavlja nevarnost za osebe in vrednostne predmete, če se ga uporablja nestrokovno ali neustrezno z njegovim namenom uporabe oziroma če se ne upošteva varnostnih napotkov.

Iz varnostnih razlogov aparata ne smejo uporabljati otroci in mladostniki, mlajši od 16 let ter osebe, ki morebitne nevarnosti ne morejo sprevideti ali ki ne poznajo teh navodil za uporabo!

Prosimo, da skrbno shranite navodila za uporabo! V primeru menjave lastnika dodajte aparatu tudi to navodilo za uporabo. Vsa dela z aparatom se smejo izvajati samo v skladu z pričujočimi navodili za uporabo.

Kombinacija vode in elektrike lahko pri priključku, ki ni v skladu s predpisi ali nestrokovni uporabi povzroči resne nevarnosti za življenje in telo. Preden sežete v vodo, vedno izvlecite omrežne vtiče vseh aparatov, ki so v vodi. Električne instalacije vrtnih ribnikov morajo ustrezati mednarodnim in nacionalnim določilom ureditve. Ohišja aparata ali pripadajočih delov nikoli ne odpirajte, če to ni izrecno navedeno v navodilih za uporabo. Aparata ne smete tehnično spremeniti. Uporabljajte samo originalne nadomestne dele in pribor. Popravila naj opravi le pooblaščen servis. Ne filtrirajte drugih tekočin kot samo vodo! Iz filtra se nikakor ne sme prelivati voda. Obstaja nevarnost izpraznitve ribnika. V primeru nejasnosti in težav se zaradi lastne varnosti obrnite na ustreznega strokovnjaka! Če uporabljate UVC-predhodno čistilno napravo (Bitron), je potrebno pred vsemi vzdrževalnimi deli izvleči omrežni vtič!

Montaža

Odtočne cevi za iztok vode v ribnik in za čistilni iztok v kanalizacijo ali na cvetlično gredo (5) je treba položiti z zadostnim padcem. Aparat naj bo od roba ribnika oddaljen vsaj 2m (4) in postavljen na trdni in ravni podlagi, kjer ga voda ne bo mogla poplaviti. Pazite na to, da bo dostop do pokrova neoviran, da boste lahko delali z aparatom. Pokrivno matico potisnite na odprt stopenjski cevni dulec (6), nataknite oz. navijte cev in jo zavarujte s cevno objemko. Ploščato tesnilo vstavite v pokrivno matico, ki jo trdno privijete na dotočni nastavek za vodo. Drugi dotok vode zaprite z zaprtim cevnim dulcem (razen pri montaži UVC predhodne čistilne naprave **OASE**, npr. Bitron). Cev trdno položite, da se ne bo mogla zviti, in jo priključite na črpalko. Odprite pokrov filtra in dvignite vstavek s sitom, odstranite ločilno steno med filtrirno komoro in komoro za substrat, cevi za substrat (7) vstavite v vodilo v komori za substrat. Ločilno steno ponovno vstavite, vstavek s sitom sklopite navzdol in zaprite pokrov.

Zagon

Vklopite črpalko, odprite pokrov aparata, vodni curek nastavite s pomočjo regulatorja (3) na razdelilniku vode tako, da bo izhajal v prvi tretjini sita, nato zaprite pokrov. Napotek: Filter Biotec je biološki filtrirni sistem in zato pri novi instalaciji potrebuje nekaj tednov, da razvije svojo polno biološko delovanje.

Čiščenje in vzdrževanje

Pri tem upoštevajte varnostne napotke! Filter čistite samo, če je res treba. Za optimalni razvoj filtrirne biologije ne uporabljajte kemičnih čistil, saj lahko le-ta uničijo bakterije v filtrirnih penah. Aparat očistite takoj, ko začne kontrolna lučka za vzdrževanje utripati rdeče.

SLO

Napotek: Kontrolno lučko za vzdrževanje s tokom oskrbuje gumbasta baterija. Če želite preverite stanje napolnjenosti baterije, pritisnite gumb za kontrolo baterije (1) na kontroli vzdrževanja. Če zelena dioda slabo ali pa sploh ne sveti, zamenjajte gumbasto baterijo (pazite na pravilno polarnost).

Čiščenje Screenex sita

Na odtoku za umazano vodo popustite stranski zaporni čep. Pretočno odprtino počasi zmanjšujte s pomočjo regulatorja (3) na razdelilniku vode . Zaradi naraščajočega tlaka se vodni curek usmeri preko Screenexa v smeri prestreznega žleba. Umazana voda lahko od tam odteka preko čistilnega iztoka. Če je potrebno, vzemite Screenex sito ven in ga z obeh strani temeljito sperite pod tekočo vodo. Prestrezni žleb očistite preostale umazanije, odtok umazane vode zaprite s stranskim zapornim čepom.

Čiščenje pršilne pletenjače in filtrirne pene, čiščenje cevi za substrat ali zamenjava substrata

Izklopite črpalko in odprite pokrov aparata, vstavek s sitom dvignite in vzemite ven pršilno pletenjačo. Pršilno pletenjačo očistite pod tekočo vodo in jo ponovno vstavite, če je potrebno, jo zamenjajte z novo. Za mehansko čiščenje filtrirnih pen namestite na držalo pen čistilno orodje (2) in penaste vložke večkrat stisnite. Če je potrebno, vzemite filtrirne pene ven in jih očistite pod čisto vodo. Odstranite ločilno steno med filtrirno komoro in komoro za substrat. Čistilni iztok odprite z zapornim dsrnikom, da bo voda popolnoma odtekla, nato ga ponovno zaprite in črpalko vklopite za tako dolgo, dokler ni filter popolnoma napolnjen z ribniško vodo. Ponovno odprite čistilni iztok in izpustite vodo. Ta postopek splakovanja 2-3-krat ponovite. Cevi za substrat vzemite ven, jih očistite pod tekočo vodo ali pa zamenjajte substrat. Cevi za substrat ponovno vstavite v vodilo, namestite ločilno steno, vstavek s sitom sklopite navzdol in zaprite pokrov filtra. Vklopite črpalko.

Skladiščenje/prezimovanje

Ko je temperatura vode nižja od 8 °C ali najkasneje, ko se pričakuje zmrzal, je treba aparat izklopiti. Aparat izpraznite, temeljito očistite in pri tem preverite, ali je kaj poškodovan. Vstavek s sitom in pršilno pletenjačo, vse penaste vstavke in cevi za substrat odstranite in jih očistite, shranjujte jih na suhem mestu, kjer ne zmrzuje. Mesto shranjevanja mora biti izven dosega otrok. Filtrsko posodo pokrijte tako, da vanjo ne bo mogel priti dež. Vse cevi, cevovode in priključke izpraznite, kolikor je le mogoče.

Deli, ki se obrabijo

Filtrirne pene in substratni filter se obrabijo in zato ne spadajo v garancijo.

Odstranitev

Aparat odstranite v skladu z državnimi zakonskimi določili. Vprašajte svojega prodajalca.

Motnje

Motnja	Vzrok	Pomoč
Aparat ne teče	- Aparat še ne deluje dolgo - Zmogljivost črpanja ni primerna - Voda je izjemno umazana - Stalež rib in živali previsok - Filtrirne pene so umazane	- Popolna biološka zmogljivost čiščenja se doseže šele po nekaj tednih - Na novo nastavite zmogljivost črpalke - Iz ribnika odstranite alge in listje, zamenjajte vodo - Orientacijska vrednost: ca. 60 cm dolžine ribe na 1 m^3 ribniške vode - Očistite filtrirne pene
Kontrola vzdrževanja utripa	- Screenex-sito je umazano - Filtrirne pene umazane	- Očistite sito - Očistite filtrirne pene
Iz ribniškega dotoka ne prihaja voda	- Omrežni vtič črpalke ni priključen - Ribniški dotok je zamašen	- Priključite omrežni vtič črpalke - Očistite dotok ribnika

HR

Napomene uz ove upute za upotrebu

Prije prve upotrebe pročitajte priložene upute i upoznajte se s uređajem. U svrhu ispravne i sigurne upotrebe, obavezno se pridržavajte uputa za sigurnost.

Korištenje u skladu s namjenom

Izvedba Biotec 12/18/36, u daljnjem tekstu: uređaj, predviđena je isključivo za mehaničko i biološko čišćenje stajaće vode u vrtovima bez obzira na njihovu nastanjenost ribama te pri temperaturi vode od najmanje +8°C. Uređaj se ne smije koristiti u profesionalne ili industrijske svrhe niti u spoju s kemikalijama, živežnim namirnicama, lako zapaljivim ili eksplozivnim tvarima.

Nenamjensko korištenje

Pri nenamjenskom korištenju i nestručnom rukovanju, ovaj uređaj može izazvati opasnosti, kako za korisnika tako i za druge osobe. U slučaju nenamjenskog korištenja prestaju vrijediti naše jamstvo za ovaj uređaj te opća dozvola za njegov rad.

Upute za sigurnost

Tvrtka **OASE** proizvela je ovaj uređaj prema trenutnom stanju tehnologije i prema važećim sigurnosnim propisima. Usprkos tome, ovaj uređaj može predstavljati opasnost za osobe i predmete, ukoliko se koristi nestručno, odnosno nenamjenski ili ako se ne poštuju upute za sigurnost.

Iz sigurnosnih razloga, ovaj uređaj ne smiju koristiti djeca i mlađi od 16 godina, kao ni osobe koje nisu u stanju prepoznati moguće opasnosti ili koje nisu upoznate s ovim uputama!

Molimo Vas da ove upute pohranite na sigurnom mjestu! Ako uređaj predate drugome korisniku, obvezno mu proslijedite i ove upute. Radovi na ovom uređaju smiju se vršiti samo u skladu s priloženim uputama.

Kombinacija vode i struje kod nepropisnog priključka ili nestručnog rukovanja može predstavljati ozbiljnu opasnost po život. Prije nego što zahvatite u vodu, uvijek izvucite mrežne utikače svih uređaja, koji se nalaze u vodi. Električne instalacije na vrtnim jezercima moraju odgovarati međunarodnim i nacionalnim propisima za izvođenje instalacija. Nikada ne otvarajte kućište uređaja ili njegovih pripadajućih dijelova, osim ako to izričito ne piše u uputama za uporabu. Nemojte nikada provoditi nikakve izmjene na uređaju. Za uređaj rabite samo originalne pričuvne dijelove i pribor. Popravke prepustite isključivo ovlaštenim servisnim službama. Nikada nemojte filtrirati druge tekućine osim vode! Filtar se ni u kom slučaju ne smije preliti. Postoji opasnost od pražnjenja jezera. Imate li pitanja ili probleme, obratite se radi vlastite sigurnosti odgovarajućem stručnjaku! Pri uporabi UVC-uređaja za prethodno pročišćavanje (Bitron) se prije svih radova na održavanju mora izvući utikač!

Montaža

Odvodne cijevi za ispust vode do jezera te za ispust prljave vode do kanalizacije ili cvjetne gredice (5) položite uz određeni pad. Uređaj postavite na najmanje 2 m od ruba jezerca (4) tako da stoji na čvstoj i ravnoj podlozi i bude zaštićen od preplavljivanja. Omogućite nesmetan pristup zaklopcu radi obavljanja radova na uređaju. Natičnu maticu navucite na otvoren prilagodni priključak (6), nagurajte odnosno navijte crijevo te pričvrstite stezaljkom za crijeva. Postavite plošno brtvilo u natičnu maticu te čvrsto navijte na nastavak za ulaz vode. Drugi ulaz za vodu zatvorite zatvorenim priključkom za crijeva (osim kod montaže **OASE** UVC-uređaja za prethodno pročišćavanje, npr. Bitron). Crijevo postavite tako da se može koračati po njemu te da je zaštićeno od presavijanja i priljučite ga na crpku. Otvorite poklopac filtra te sitasti umetak preklopite uvis. Otklonite pregradu između komore filtra i supstrata, pa cijev supstrata (7) postavite u vodilicu u komori supstrata. Ponovo postavite pregradu, preklopite sitasti umetak prema dolje i zatvorite poklopac.

Puštanje u rad

Uključite crpku, otvorite zaklopac uređaja, mlaz vode podesite regulatorom (3) na razdjelniku vode tako da voda pogađa prvu trećinu sita te potom zatvorite zaklopac. Napomena: Biotec-filtar je biološki filtarski sustav kome je pri novoj ugradnji za dostizanje potpuog biološkog učinka potrebno nekoliko tjedana.

Čišćenje i održavanje

Pridržavajte se prethodnih uputa za sigurnost! Filtar čistite samo po potrebi, a radi optimalnog razvitka filtarskog bio-sustava nemojte koristiti kemijska sredstva za čišćenje, budući da se njima uništavaju bakterije u filtarskoj pjeni. Uređaj očistite odmah nakon što kontrolni indikator zatreperi crveno.

Napomena: Kontrolni inidkator se napaja strujom iz gumb-baterije. Radi provjere napunjenosti pritisnite ispitni gumb baterije (1) kontrolnog indikatora. Kada svijetleća dioda svijetli slabo ili ako uopće ne svijetli, zamijenite gumb-bateriju (pazite na ispravan položaj polova).

Čišćenja Screenex-sita

Izbvadite bočni čep odvoda priljavštine. Protočni otvore polako smanjite regulatorom (3) na razdjelniku vode. Porastom tlaka mlaz vode se usmjerava preko Screenexa u pravcu prihvatnog žlijeba. Prljava voda odatle može istjecati preko ispusta prljave vode. Po potrebi izvadite Screenex-sita te ih pod tekućom vodom temeljito isperite s obje strane. Očistite prihvatni žlijeb od preostale prljavštine, a odvod prljavštine zatvorite bočnim čepom.

Čišćenje uloška za kisik i pjenastih filtara, cijevi za supstrat ili supstrata

Isključite crpku te otvorite zaklopac uređaja. Sitasti umetak preklopite uvis i izvadite uložak za kisik. Uložak za kisik operite u tekućoj vodi i vratite natrag, po potrebi zamijenite novim. Za mehaničko čišćenje pjenastih filtara alat za čišćenje (2) postavite na držač pjenastog filtra te pjenaste filtarske umetke više puta stisnite ili ih po potrebi izvadite i operite u čistoj vodi. Otklonite pregradu između komore filtra i supstrata. Otvorite zaporni zasun ispusta prljave vode tako da voda u potpunosti istekne, potom ponovo zatvorite, a crpku držite uključenom sve dok se filtar u potpunosti ne ispuni jezerskom vodom. Još jednom otvorite ispust prljave vode i pustite da voda istekne van. Ovaj postupak prečišćavanja ponovite 2-3 puta. Izvadite cijevi supstrata, operite ih pod tekućom vodom ili zamijenite supstrat. Cijevi supstrata opet vratite u vodilice, ponovo postavite pregradu, a sitasti umetak preklopite prema dolje. Zatvorite zaklopac filtra te iznova uključite crpku.

Skladištenje/spremanje preko zime

Pri temperaturama vode ispod 8 °C ili najkasnije ako se očekuje mraz morate isključiti uređaj. Uređaj isključite, temeljito očistite i pritom provjerite da nije oštećen. Odstranite i očistite sitasti umetak s uloškom za kisik, sve pjenaste filtarske umetke i cijevi supstrata te ih potom pohranite na suhom mjestu zaštićenom od mraza. Mjesto skladištenja mora biti van domašaja djece. Filtarski spremnik prekrijte tako da u njega ne može dospijeti kišnica. Ispraznite što je bolje moguće sva crijeva, cijevi i priključke.

Potrošni dijelovi

Pjenasti i supstratni filtri su potrošni dijelovi i ne podliježu pod jamstvo.

Upute za zbrinjavanje u otpad

Uređaj treba zbrinuti u skladu s nacionalnim zakonskim odredbama. Bliže obavijesti o tome dobit ćete od Vašeg stručnog prodavača.

HR

Smetnje u radu

Smetnja	Uzrok	Rješenje
Uređaj ne radi	- Uređaj još ne radi dovoljno dugo - Učinak crpke je nezadovoljavajući - Voda je izuzetno prljava - Ima previše riba i drugih životinja - Pjenasti filtri su zaprljani	- Potpun biološki učinak čišćenja dostiže se tek nakon nekoliko tjedana - Iznova podesite učinak crpke - Odstranite iz vode alge i lišće, zamijenite vodu - Orijentacijska vrijednost: oko 60 cm duljine ribe na 1 m^3 jezerske vode - Očistite pjenaste filtre
Kontrolni indikator treperi	- Screenex-sito je zaprljano - Pjenasti filtri su zaprljani	- Očistite sito - Očistite pjenaste filtre
Voda ne dolazi iz mjesta ulaza jezerske vode	- Nije utaknut utikač crpke - Ulaz jezerske vode je začepljen	- Utaknite utikač crpke - Očistite ulaz jezerske vode

RO

Indicații privind acest manual de utilizare

Înainte de prima întrebuințare vă rugăm să citiți instrucțiunile de utilizare şi să vă familiarizați cu aparatul. Respectarea indicațiilor privind securitatea este obligatorie, în scopul unei utilizări corecte şi sigure.

Domeniul de utilizare

Seria constructivă Biotec 12/18/36, numită în continuare aparat, trebuie utilizată în exclusivitate pentru curățarea mecanică sau biologică a iazurilor de grădină cu sau fără populație piscicolă la o temperatură a apei de cel puțin +8°C. Aparatul nu are voie să fie utilizat în scopuri profesionale sau industriale şi nu poate fi folosit în legătură cu chimicale, alimente, substanțe uşor inflamabile sau explozibile.

Utilizarea neconformă

În cazul utilizării şi manipulării neconforme, acest aparat poate fi o sursă de pericole pentru persoane. Dacă aparatul nu este utilizat în mod adecvat se stinge orice obligație privind răspunderea din partea noastră, iar autorizația generală de funcționare devine nulă.

Indicații privind securitatea

Firma **OASE** a produs acest aparat conform nivelului actual al tehnicii şi normelor în vigoare privind securitatea. Cu toate acestea aparatul poate fi o sursă de pericole pentru persoane, în cazul în care acesta este utilizat neadecvat, respectiv în alt scop decât cel pentru care a fost proiectat, sau în cazul în care nu sunt respectate indicațiile privind securitatea.

Din motive de securitate nu este permisă utilizarea aparatului de către copii şi tineri sub 16 ani, precum şi de către persoanele care nu pot recunoaşte pericolele posibile sau care nu sunt familiarizate cu aceste instrucțiuni de utilizare !

Vă rugăm să păstrați într-un loc sigur aceste instrucțiuni de utilizare ! În cazul schimbării proprietarului, înmânați-le acestuia. Orice activitate cu acest aparat poate fi efectuată numai în conformitate cu prezentele îndrumări.

Combinația dintre apă şi electricitate poate, în cazul conectării incorecte sau manipulării neadecvate, produce pericole grave pentru integritatea fizică şi viața persoanelor. Înainte de a atinge apa scoateți întotdeauna fişa de alimentare a tuturor aparatelor care se află în apă. Instalațiile electrice la iazurile de grădină trebuie efectuate în conformitate cu prevederile internaționale şi naționale privind construcțiile. Nu deschideți niciodată carcasa aparatului sau piesele componente dacă acest lucru nu este menționat în mod explicit în instrucțiunile de utilizare. Nu efectuați niciodată modificări tehnice ale aparatului. Utilizați numai piese de schimb şi accesorii originale. Efectuați reparațiile numai în atelierele autorizate ale serviciului pentru clienți. Nu filtrați niciodată alte lichide în afară de apă ! Filtrul nu trebuie în nici un caz să fie supraalimentat. Apare pericolul golirii iazului. Pentru întrebări şi probleme adresați-vă, pentru siguranța dumneavoastră, întotdeauna unui specialist! La utilizarea unui aparat de prefiltrare cu lampă cu radiații ultraviolete (Bitron) scoateți ştecherul din priză înainte de orice lucrare de întreținere !

Montarea

Poziționați conductele de evacuare a apei către iaz şi pentru purjarea de curățare la canalizare sau spre grădină (5) cu o cădere suficientă. Amplasați aparatul în siguranță față de pericolul de inundare, la minim 2 m de la marginea iazului (4), pe o suprafață rigidă şi plană. Asigurați accesul facil la capac pentru a putea efectua lucrări asupra aparatului. Introduceți piulița olandeză peste ştuțul în trepte pentru furtun rămas liber (6), poziționați respectiv introduceți prin rotire furtunul şi asigurați-l cu o clemă pentru furtun. Introduceți garnitura plată în piulița olandeză şi înşurubați-o strâns pe ştuțul de intrare a apei. Obturați a doua intrare a apei cu ajutorul ştuțului închis (excepție făcând montarea unui aparat de prefiltrare cu lampă cu radiații ultraviolete **OASE** , de ex. Bitron). Poziționați furtunul care poate fi călcat la adăpost de pericolul strivirii şi conectați-l la pompă. Deschideți capacul filtrului şi rabatați în sus sita de filtrare, îndepărtați peretele despărțitor între camera filtrului şi camera substaratului, introduceți conductele (7) în ghidajul din camera substratului. Introduceți din nou peretele separator, rabatați în jos sita de filtrare şi închideți capacul..

Punerea în funcțiune

Porniți pompa, deschideți capacul aparatului, reglați jetul de apă cu ajutorul regulatorului (3) de pe distribuitorul de apă, astfel încât acesta să pătrundă în prima treime a sitei, închideți capacul. Indicație: Filtrul Biotec este un sistem de filtrare biologică şi la prima sa instalare necesită o perioadă de câteva săptămâni până la funcționarea sa biologică completă.

Curățare şi întreținere

În prealabil acordați atenție indicațiilor privind siguranța! Curățați filtrul numai atunci când este nevoie, pentru dezvoltarea optimă a climatului biologic nu utilizați produse chimice de curățare, deoarece acestea distrug bacteriile din bureții de filtrare. Curățați aparatul imediat ce lampa de control a întreținerii clipeşte roşu.

Indicație: Lampa de control a întreținerii este alimentată cu curent electric de la o baterie pastilă. Pentru verificarea stării de încărcare a acesteia apăsați butonul pentru baterie (1) de pe sistemul de control al întreținerii. Atunci când dioda luminoasă se aprinde slab sau nu se aprinde deloc, înlocuiți bateria pastilă (respectați polaritatea corectă).

Curățarea sitei Screenex

Îndepărtați dopurile laterale de închidere de pe evacuarea impurităților. Reduceți încet orificiul de trecere cu ajutorul regulatorului (3) de pe distribuitorul pentru apă . Datorită presiunii în creştere jetul de apă este orientat în direcția canalelor de colectare ale Screenex. Apa murdară poate să fie evacuată de aici prin intermediul ştuțului de evacuare a impurităților. În caz că este necesar, extrageți sita Screenex şi spălați-o sub jet de apă de pe ambele părți. Curățați canalele de colectare de impuritățile rămase, obturați ştuțul de evacuare a murdăriei cu dopurile laterale.

Curățați stratul de separare şi bureții de filtrare, curățați conductele de substrat sau înlocuiți substratul

Opriți pompa şi deschideți capacul filtrului, rabatați în sus sita de filtrare şi îndepărtați stratul de filtrare. Spălați stratul de filtrare sub jet de apă şi remontați-l, în caz că este necesar, înlocuiți-l. Pentru curățarea mecanică a bureților de filtrare poziționați sculele pentru curățare (2) pe un suport pentru bureți şi presați repetat umplutura din burete, în caz că este necesar extrageți bureții de filtrare şi spălați-i sub jet de apă. Îndepărtați peretele de separare între camera de filtrare şi camera substratului. Deschideți evacuarea pentru curățare acționând sistemul de obturare, urmărind ca apa să fie complet evacuată, închideți din nou şi porniți pompa până când filtrul este complet umplut cu apă de iaz. Deschideți din nou evacuarea de curățare şi eliminați apa. Repetați acest procedeu de spălare de 2 – 3 ori. Îndepărtați conductele substratului, curățați-le sub jet de apă sau înlocuiți substratul. Introduceți conductele substratului din nou în ghidaje, rabatați în jos sita de filtrare şi închideți capacul filtrului, porniți din nou pompa.

Depozitarea/depozitarea pe timp de iarnă

Pentru temperaturi ale apei sub 8 °C sau cel mai târziu atunci când se aşteaptă înghețul trebuie să scoateți din funcțiune aparatul. Goliți aparatul, efectuați o curățare atentă şi verificați în acest timp să nu existe deteriorări. Îndepărtați sita şi stratul de filtrare, toate părțile din burete şi conductele substratului, curățați-le, depozitați-le într-un loc uscat şi la adăpost de îngheț. Locul de depozitare nu trebuie să fie la îndemâna copiilor. Acoperiți rezervorul filtrului în aşa fel încât apa de ploaie să nu poată pătrunde. Goliți toate furtunurile, conductele şi racordurile pe cât este posibil.

Componente supuse uzurii

Bureții de filtrare şi filtrul de substrat sunt piese supuse uzurii şi nu fac obiectul garanției.

Scoaterea din uz

Aparatul trebuie îndepărtat ca deşeu în conformitate cu prevederile legale naționale. Consultați reprezentantul comercial.

Defecțiuni

Defecțiunea	Cauza	Măsuri de remediere
Aparatul nu funcționează	- Aparatul nu este de mult timp în funcțiune - Debitul evacuat de pompă nu este corespunzător - Apa este extrem de murdară - Populația piscicolă şi de animale este prea densă - Bureții de filtrare sunt murdari	- Puterea completă de curățare biologică este atinsă numai după câteva săptămâni - Reglați din nou debitul pompei - Îndepărtați algele şi frunzele din iaz, înlocuiți apa - Valori de reglare: cca. 60 cm lungimea peştelui la 1 m^3 apă de iaz - Curățați bureții de filtrare
Lampa de control a întreținerii clipeşte	- Sita Screenex este murdară - Bureți de filtrare murdari	- Curățați sita - Curățați bureții de filtrare
Nu există evacuare de apă la refularea în iaz	- Ştecherul pompei nu este conectat - Refularea la iaz este obturată	- Conectați ştecherul de rețea al pompei - Curățați refularea la iaz

Указания към настоящото упътване за експлоатация

Преди първата употреба прочетете настоящото упътване за употреба и се запознайте с уреда. За да използвате уреда правилно и безопасно, спазвайте непременно указанията за безопасност.

Употреба по предназначение

Строителната серия Biotec 12/18/36 указана в по-нататъшния уред трябва да се използва само за механично и биологично почистване на градински езера с или без риби при температура на водата от най-малко +8°C. Уредът не трябва да се използва за търговски или индустриални цели и да не се комбинира с химикали, хранителни продукти, лесно запалими или експлозивни вещества.

Употреба не по предназначение

При несъобразена с предназначението употреба и неправилна работа с уреда той може да представлява риск за хората. При несъобразена с предназначението употреба на уреда, ние не поемаме отговорност, губи се правото на използване на гаранция, както и общото разрешително за експлоатация.

BG

Указания за безопасност

Фирма **OASE** е конструирала и произвела този уред съгласно актуалното ниво на развитие на техниката и съществуващите указания за безопасност. Въпреки това настоящият уред може да представлява риск за хора и предмети, когато не се използваправилно и по предназначение или когато не се спазват указанията за безопасност.

От съображения за сигурност с този уред не трябва да работят деца и младежи под 16 години, както и лица, които не могат да разпознаят евентуален риск или които не са запознати добре с настоящото упътване за употреба!

Моля, съхранявайте грижливо упътването за употреба! При смяна на собственика предавайте уреда заедно с упътването. Всякакъв вид работа с този уред трябва да се извършва само съгласно настоящите инструкции.

Комбинацията от вода и ток може при неправилно свързване към захранването или при неправилна работа с уреда да доведе до сериозен риск за здравето и живота. Преди да бъркате във водата, винаги изтеглайте от контакта щепселите на всички уреди, които са във вода. Електрическите инсталации към градинските езера трябва да съответстват на международните и национални указания за инсталиране. Никога не отваряйте корпуса на уреда или други части от него, освен ако това не е изрично подчертано в упътването за употреба. Никога не променяйте уреда технически. Използвайте само оригинални резервни части и принадлежности. Ремонтите да се извършват само от оторизиран сервиз. Никога не използвайте уреда за други течности освен вода! Филтъра не трябва да прелива. Съществува опасност от изпразване на езерото. При въпроси и проблеми, касаещи Вашата собствена безопасност се обръщайте към електротехник! При използването на UVC-уред за предварително избистряне на водата (Bitron) трябва да се изтегля щепсела преди всички работи по поддръжката!

Монтаж

Преместете утаечната тръба при достатъчен наклон за изтичане на водата към езерото или за почистване към канализацията или към някоя цветна леха (5). Поставете уреда, за да не се наводни най малко 2 m от края на езерото (4) audoo naudar c drair diaudoiinn. Трябва да имате свободен достъп до капака, за да можете да работите по уреда. Сложете съединителната гайка на отворените чучури на маркучите (6), избутайте маркуча, съответно и го отвъртете и го осигурете с маркучна стяга. Сложете уплътнението в съединителната гайка и завинтете за накрайника. Вторият накрайник затворете със затворения чучур на маркуча (освен при монтаж на **OASE** UVC-уред за избистряне на водата, напр.. Bitron). Маркуча преместете на място, където да не се настъпва и удря, и го свържете към помпата. Отворете капачето на филтъра и отворете решетката, отстранете разделителя между филтърната и субстрактна камера, поставете субстратната тръба (7) във входа на субстратната камера. Поставете отново разделителя, затворете решетката и затворете капака.

Пуск в експлоатация

Включете помпата, отворете капака на уреда, с регулатора настройте така водната струя на водния разпределител, че да премине в предната страна на филтъра, затворете капака. Забележка: Biotec-Filter е биологична система за филтриране и се нуждае при ново инсталиране от няколко седмици, за да започне напълно да действа биологично.

Почистване и поддръжка

Преди това спазвайте указанията за безопасност! Почиствайте филтъра само при необходимост, за оптимално развитие на филтърната биология не използвайте химични почистващи вещества, защото те убиват бактериите във пенофилтрите. Почиствайте уреда веднага, ако контрола за поддържане мига в червено.

Забележка: Контрола за поддържане се захранва с електричество от специална клетка. За проверка на състоянието на клетката натиснете бутона на батерията (1) на контрола за поддръжка. Ако зеления светлинен диод свети слабо или не свети изобщо, сменете клетката (спазвайте правилните полюси).

Почистване на Screenex-филтър.

Освободете страничния накрайник от оттичащия канал. Бавно намалете отвора за протичане на водата с помощта на регулатора (3) за разпределителя на водата . Чрез увеличаващото се налягане струята на водата се насочва през Screenex в посока на колектор. Мръсната вода може да изтича от там през отвора за почистване. Ако е необходимо, извадете Screenex филтъра и го изплакнете от двете страни под течаща вода. Колектора почистете от останалата мръсотия, затворете отходния край със страничната запушалка.

Почистете оросителя и пенофилтрите, почистете субстратната тръба или сменете субстрата

Изключете помпата и отворете капака на уреда, вдигнете нагоре решетката и отстранете оросителя. Почистете оросителя под течаща вода и го поставете отново, ако е необходимо го сменете. За механично почистване на пенофилтрите поставете почистващия инструмент (2) върху укрепващото устройство и натиснете многократно остатъците от пяна, ако е необходимо извадете пенофилтрите и почистете под течаща вода. Отстранете разделителя между филтъра и субстратната камера. Отворете отвора за почистване чрез клапана, докато водата напълно изтече, отново затворете и оставете включена помпата, докато филтъра се напълни с езерна вода. Отворете отново отвора за почистване и оставете водата да изтече. Повторете два - три пъти. Отстранете субстратната тръба, почистете под течаща вода и сменете субстрата. Поставете отново субстратната тръба в отворите, поставете отново разделителя, затворете отново решетката и капака на филтъра, включете помпата отново.

Съхранение/Зазимяване

При температура на водата под 8 °C или най-късно при силно застудяване уреда не трябва да работи. Почистете уреда, почистете основно и проверете за евентуални повреди. Отстранете и почистете решетката с оросителя, всички остатъци от шлаки и субстратната тръба, съхранявайте на сухо и защитено от студ място. Мястото на съхранение трябва да е недостъпно за деца. Покрийте така резервоара на филтъра, че да не прониква дъждовна вода. Почистете всички маркучи, тръбопроводи и захранвания възможно най-добре.

Консумативи

Пенофилтрите, уплътнителните пръстени и гумените уплътнения на вентилите подлежат на изхабяване и не са включени в гаранцията.

Изхвърляне

Уредът да се изхвърля съгласно националните законови разпоредби. За информация се обърнете към специализираната търговска мрежа.

Повреди

Повреда	Причина	Отстраняване
Уредът не работи	- Уредът още не е използван - Работата на помпата незадоволителна - Водата е силно замърсена - Много риби и животни - пенофилтрите са замърсени	- Пълното биологично почистващо действие се постига едва след няколко седмици - Ново настройване на помпата - Отстранете водорасли и листа от езерото, сменете водата - Стойност: около 60 cm дължина на рибите на 1 m^3 езерна вода - Почистете пенофилтрите
Контрол за поддържане мига	- Замърсен Screenex-филтър - пенофилтрите са замърсени	- Почистване на филтъра - Почистване на пенофилтрите
Не излиза вода от отхода на езерото	- Щепсела на помпата не е включен - Входният канал на езерото е запушен	- Включване на щепсела на помпата - Почистване на входния канал на езерото

Примітки до інструкції з експлуатації

Перед першим використанням прочитайте інструкцію з експлуатації та ознайомтеся з пристроєм. Обов'язково дотримуйтеся правил техніки безпеки для правильного та безпечного використання пристрою.

Застосування пристрою за призначенням

Конструктивний ряд Biotec 12/18/36 (далі — пристрій) призначений виключно для механічного й біологічного очищення садових ставків, незалежно від наявності в них риби, при температурі води не нижче +8°C. Пристрій не повинен використовуватись у промислових умовах, а також у поєднанні з продуктами харчування, хімічними, легкозаймистими та вибухонебезпечними речовинами.

Використання не за призначенням

Використання не за призначенням та некоректне поводження з пристроєм може бути небезпечним для людини. При використанні пристрою не за призначенням втрачають силу гарантія виробника й загальний дозвіл на експлуатацію.

Правила техніки безпеки

Компанія **OASE** виготовила цей пристрій відповідно до сучасного рівня техніки та чинних правил з техніки безпеки. Незважаючи на це, пристрій може бути небезпечним для людей і матеріальних цінностей, якщо його використовувати неправильно або не за призначенням, а також у разі недотримання правил техніки безпеки.

З причин безпеки дітям та молоді до 16 років, а також особам, які не можуть розпізнати небезпеку або не ознайомлені з інструкцією з експлуатації, цей пристрій використовувати не дозволяється.

Ретельно зберігайте інструкцію з експлуатації. У випадку зміни власника передайте її новому власникові. Всі роботи з пристроєм проводяться лише відповідно до цієї інструкції.

Сполучення води й електрики при підключенні, що не відповідає інструкції, або некоректному поводженні може становити серйозну небезпеку для здоров'я та життя. Перед тим, як вступати в контакт з водою, витягніть мережний штекер пристрою, що знаходиться у воді. Електричні установки в садових ставках повинні відповідати міжнародним і національним нормам. Ніколи не відкривайте корпус пристрою або його складових частин, якщо на це чітко не вказано в інструкції з експлуатації. Забороняється змінювати конструкцію пристрою. Використовуйте лише деталі й додаткове приладдя, які постачаються виробником пристрою. Ремонтні роботи повинні виконуватися лише уповноваженою сервісною службою. Забороняється фільтрувати за допомогою пристрою інші рідини, крім води! В жодному разі фільтр не повинен переповнюватися водою. Можливе спорожнення ставка. У разі виникнення запитань і проблем звертайтеся до спеціаліста! У випадку застосування приладу первинного очищення УФ-променями (Bitron) перед виконанням будь-яких робіт з техобслуговування обов'язково витягніть штекер з розетки.

Монтаж

Труби для стоку води у ставок і для відведення брудної води у каналізацію чи на квіткову клумбу (5) прокладайте з достатнім ухилом. Розташуйте пристрій на відстані не менше 2 м від берега ставка (4), у незатоплюваному місці, на твердій, рівній основі. Пам'ятайте про необхідність вільного доступу до кришки для обслуговування пристрою. Насуньте накидну гайку на відкриту насадку (6), надіньте (накрутіть) шланг і закріпіть його спеціальним хомутом. Покладіть пласку прокладку у накидну гайку й міцно прикрутіть до вхідного патрубка. Другий вхідний отвір закрийте за допомогою закритої насадки (крім випадків застосування приладу первинного очищення УФ-променями компанії **OASE**, наприклад, Bitron). Надійно, не згинаючи прокладіть шланг і підключіть його до насоса.

Відкрийте кришку фільтра, відчиніть решето догори, витягніть перегородку між камерою фільтра і субстрат-камерою, вставте субстрат-труби (7) у напрямні елементи у субстрат-камері. Вставте перегородку, опустіть решето і закрийте кришку.

Введення в експлуатацію

Увімкніть насос, відкрийте кришку пристрою, налаштуйте струмінь води за допомогою регулятора (3) на розподілювачі таким чином, щоб він виходив у першій третині решета, і закрийте кришку. Примітка. Фільтр Biotec — це біологічна система, повна ефективність якої досягається лише через декілька тижнів після початку експлуатації.

Технічне обслуговування і чищення

Дотримуйтеся правил техніки безпеки! Фільтр чиститься лише за наявності такої необхідності; задля забезпечення оптимального розвитку мікроорганізмів не користуйтеся хімічними засобами для чищення, оскільки вони знищують бактерії у фільтрах з піноматеріалу. Негайно починайте чистку пристрою, якщо блимає червоний індикатор техобслуговування.

Примітка. Індикатору техобслуговування постачає струм мініатюрний елемент живлення. Щоб перевірити рівень заряду, натисніть контрольну кнопку (1) індикатора техобслуговування. Якщо зелений світлодіод горить слабо чи не горить зовсім, слід замінити елемент живлення (дотримуйтеся полярності).

Чищення Screenex-решета

Викрутіть пробку збоку на стоці для брудної води. Повільно зменшіть отвір протоку за допомогою регулятора (3) на розподілювачі води . Завдяки підвищенню тиску струмінь води буде спрямовано через Screenex у напрямку водостоку. Звідти брудна вода може вільно стікати через випускний отвір для чищення. У випадку необхідності, витягніть Screenex-решето і ретельно промийте з обох боків проточною водою. Почистіть водостік від залишків бруду, закрийте стік для брудної води боковою пробкою.

Почистіть зрошувальний килимок і фільтри з піноматеріалу, почистіть субстрат-труби або замініть субстрат.

Вимкніть насос і відкрийте кришку пристрою, відчиніть решето догори і витягніть зрошувальний килимок. Промийте килимок проточною водою і встановіть у вихідне положення, у випадку необхідності замініть. Для механічного чищення фільтрів з піноматеріалу встановіть очищувальний інструмент (2) на кріпленні і декілька разів стисніть вставки з піноматеріалу; у випадку необхідності витягніть фільтри з піноматеріалу і промийте проточною водою. Витягніть перегородку між камерою фільтра і субстрат-камерою. Відкрийте засувку на випускному отворі для чищення, зачекайте, поки вода повністю витече, закрийте засувку й увімкніть насос, щоб фільтр ущент заповнився ставковою водою. Знову відкрийте випускний отвір для чищення, щоб спустити воду. Повторіть процес 2-3 рази. Зніміть субстрат-труби і промийте їх проточною водою або замініть субстрат. Вставте труби у напрямні елементи, встановіть перегородку, опустіть решето, закрийте кришку фільтра і знову увімкніть насос.

Зберігання/зимівля

Якщо температура води опускається нижче позначки +8°C (у крайньому випадку — перед настанням морозів), пристрій необхідно вивести з експлуатації. Спорожніть, ретельно промийте і перевірте пристрій на наявність пошкоджень. Витягніть і почистіть решето разом із зрошувальним килимком, усі вставки з піноматеріалу і субстрат-труби; зберігайте їх сухими, при температурі вище нуля. Місце зберігання пристрою повинне бути недоступним для дітей. Закрийте фільтрувальний резервуар, щоб до нього не потрапляла дощова вода. Злийте воду з усіх шлангів, трубопроводів і стиків.

Швидкозношувані деталі

Фільтри з піноматеріалу і субстрат-фільтр належать до швидкозношуваних деталей; дія умов гарантії на них не поширюється.

Утилізація

Пристрій необхідно утилізувати відповідно до вимог чинного законодавства. Для отримання інформації звертайтеся до продавця.

Несправності

Несправність	Причина	Усунення
Пристрій не працює	- Пристрій експлуатується недостатньо довго - Недостатня потужність насоса - Вода дуже забруднена - У ставку живе дуже багато риби й інших тварин - Забруднено фільтри з піноматеріалу	- Максимальна ефективність біологічного очищення досягається лише через декілька тижнів - Налаштувати потужність насоса - Видалити зі ставка водорості й листя, замінити воду - Норматив: приблизно 60 см риби на 1 $м^3$ води у ставку - Почистити фільтри з піноматеріалу
Блимає індикатор техобслуговування	- Забруднено Screenex-решето - Забруднено фільтри з піноматеріалу	- Почистити решето - Почистити фільтри
Вода не повертається у ставок	- Насос не підключений до мережі - Прийом води у ставку забруднився	- Підключити насос - Почистити прийом води

Указания по руководству по эксплуатации

Перед первым использованием прочитайте, пожалуйста, руководство по эксплуатации и ознакомьтесь с прибором. Обязательно соблюдайте меры предосторожности для правильного и безопасного применения.

Использование по назначению

Прибор «Biotec 12/18/36» предназначен исключительно для механической и биологической чистки садовых прудов с рыбами или без рыб, при температуре воды не ниже +8°C. Прибор не разрешается использовать ни для производственного или промышленного назначения, ни в сочетании с химикатами, пищевыми продуктами, легковоспламеняющимися или взрывоопасными веществами.

Использование не по назначению

При использовании прибора не по назначению и при ненадлежащем обращении от него может исходить опасность для людей. При ненадлежащем использовании мы не несем ответственности.

Указания по мерам предосторожности

Фирма **OASE** изготовила данный прибор в соответствии с современными технологиями и существующими инструкциями по технике безопасности. Несмотря на это, от данного прибора может исходить опасность для людей и материальных ценностей, если прибор будет использоваться ненадлежащим образом или не по назначению, или если не будут соблюдаться указания по технике безопасности.

Из соображений безопасности детям, подросткам, лицам, которые не в состоянии осознать опасность, а также тем, кто не ознакомлен с данным руководством по эксплуатации, использовать данный прибор запрещается!

Тщательно храните данное руководство! При передаче прибора другому лицу, передайте ему также и руководство по эксплуатации. Все работы с данным прибором разрешается выполнять только в соответствии с руководством.

Соприкосновение воды с электричеством при подключении не по инструкции и при ненадлежащем обращении может привести к серьезной опасности для здоровья и жизни. Прежде чем погрузить руки в воду, обязательно отсоединить сетевые штекеры всех расположенных в воде приборов. Электромонтаж в садовых прудах должен соответствовать международным национальным инструкциям по монтажу. Никогда не открывайте корпус прибора или принадлежащие к нему части, если в руководстве по эксплуатации нет исключительных указаний! Технические изменения на приборе производить запрещается. Использовать только запасные части и принадлежности - оригиналы. Ремонт поручать только авторизованным сервисным центрам. Никогда не фильтруйте никакую жидкость кроме воды! Фильтр ни в коем случае не должен переливаться. Имеется опасность опорожнения пруда. При возникновении вопросов и проблем обращайтесь для Вашей собственной безопасности к специалисту! При использовании прибора предварительной УФ-очистки («Bitron»), перед выполнением любых работ по техническому обслуживанию необходимо вытянуть сетевой штекер!

Монтаж

Уложите сточные трубы для выпуска воды в пруд и для очистного выпуска в канализацию или на цветочную грядку (5) с достаточным уклоном. Устанавливайте прибор, чтобы он ни в коем случае не смог затопиться, на расстоянии не менее 2 м от края пруда (4), на прочное и ровное основание. Обеспечьте беспрепятственный доступ к крышке, чтобы можно было выполнять работы на приборе. Накидную гайку надеть на открытый ступенчатый шланговый наконечник (6), шланг надеть или закрутить и зафиксировать шланговым зажимом. Вложить плоское уплотнение в накидную гайку и крепко прикрутить на патрубке впуска воды. Второй впуск воды с закрытым шланговым наконечником перекрыть (за исключением монтажа прибора предварительной коротковолновой УФ-очистки **фирмы OASE** , например, прибора «Bitron»). Шланг уложить, чтобы он не смещался и не перегибался, подключить его к насосу. Крышку фильтра открыть, а ситовый вкладыш откинуть вверх, удалить перегородку между камерами фильтра и субстрата, трубы субстрата (7) вставить в направляющую в камере субстрата. Снова установить перегородку, ситовый вкладыш откинуть вниз, а крышку закрыть.

Пуск в эксплуатацию

Включить насос, открыть крышку прибора, водяную струю настроить регулятором (3) на распределителе воды так, чтобы она попадала на первую треть сита, крышку закрыть. Указание: фильтр «Biotec» - биологическая фильтрационная система. При новом монтаже она требует несколько недель, пока наступит полный биологический эффект.

Очистка и уход

Перед этим соблюдайте указания по технике безопасности! Чистку прибора производите только по мере необходимости, для оптимального развития биологии фильтрации не используйте никаких химических моющих веществ, так как они умерщвляют бактерии в фильтровальных губках. Немедленно производите чистку прибора, как только лампочка технического обслуживания начнет мигать красным цветом.

Указание: Контроль технического обслуживания питается током от конопочной ячейки. Для проверки состояния зарядки нажмите на кнопку контроля батареи (1) устройства контроля технического обслуживания. Если зеленый светодиод будет черным или вообще светиться не будет, замените кнопочную ячейку (соблюдайте правильную полярность).

Чистка сита "Screenex»

Снять боковую заглушку грязевого стока. Отверстие протока медленно уменьшать регулятором (3) на распределителе воды. В результате роста давления струя воды через Screenex направляется в сторону приемного желоба. Отсюда грязная вода может стекать через очистной выпуск. Если необходимо, вынуть стержень «Screenex» и тщательно промыть под проточной водой с обеих сторон. Вычистить приемный желоб от остатков грязи, грязевой сток перекрыть боковой заглушкой.

RUS

Прочистить орошаемые подложки и фильтровальные губки, прочистить трубы субстрата или заменить субстрат

Насос выключить, крышку прибора открыть, ситовый вкладыш откинуть вверх, а орошаемую подложку вынуть. Орошаемую подложку промыть под проточной водой и снова установить, если необходимо - заменить. Для механической чистки фильтровальных губок очистной инструмент (2) установить на крепление губки, а губчатые вкладыши несколько раз спрессовать. Если необходимо, фильтровальные губки вынуть и промыть чистой водой. Удалить перегородку между камерами фильтра и субстрата. Очистной выпуск открыть запорным шибером, чтобы полностью вытекла вода, снова перекрыть, а насос включить настолько, чтобы фильтр полностью наполнился прудовой водой. Заново открыть очистной выпуск и слить воду. Этот процесс промывки повторить 2-3 раза. Трубы субстрата снять, промыть проточной водой или заменить субстрат. Трубы субстрата снова вставить в направляющие, снова установить перегородку, ситовый вкладыш снова откинуть вниз, а крышку фильтра закрыть, насос снова включить.

Хранение зимой

При температуре воды менее +8 °C или не позднее ожидаемых заморозков прибор необходимо снять с эксплуатации. Прибор опорожнить, основательно прочистить и проверить на наличие повреждений. Снять и прочистить ситовый вкладыш с орошаемой подложкой, все губчатые вкладыши и трубы субстрата, хранить их в сухом и незамерзающем помещении. Место хранения не должно быть доступным для детей. Перекройте емкость фильтра так, чтобы в нее не могла попасть дождевая вода. Опорожните все шланги, трубопроводы и соединения, насколько это возможно.

Изнашивающиеся детали

Фильтровальные губки и фильтры субстрата являются изнашивающимися деталями, на них гарантия не распространяется.

Утилизация

Прибор утилизировать согласно национальным инструкциям, действующим по законодательству. Спросите у Вашего дилера.

Неисправности

Неисправность	Причина	Устранение
Прибор не работает	- Прибор запущен в эксплуатацию недавно - Производительность насоса не соответствует - Очень загрязненная вода - Слишком большая численность рыб и животных - Загрязненные фильтровальные губки	- Полный эффект биологической чистки будет достигнут лишь через несколько недель - Заново настроить производительность насоса - Удалить из пруда водоросли и листву, заменить воду - Ориентировочное значение: длина рыбы ок. 60 см на 1 $м^3$ прудовой воды - Прочистить фильтровальные губки
Мигает контроль технического обслуживания	- Загрязненный стержень «Screenex» - Загрязнены фильтровальные губки	- Прочистить сито - Прочистить фильтровальные губки
Из впуска пруда не вытекает вода	- Не включен сетевой штекер насоса - Забитый впуск пруда	- Включить сетевой штекер насоса - Прочистить впуск пруда

RC

关于本使用手册的说明

在第一次使用之前，请仔细阅读此使用说明书，以便熟悉了解设备。请您一定要注意安全说明，以便正确及安全地使用设备。

按照规定的使用

Biotec 12/18/36 结构系列产品，下面称为 " 设备 "，只可用于养鱼或者未养鱼的花园池塘的机械式净化和生物式净化，水温至少应达到零上 8 ° C。此设备不得作为商业性或工业用途使用，并且不得用于化学品、食品、易燃易爆材料。

不按照规定的使用

不按照规定使用设备和不恰当的操作，都可能构成设备对人的伤害。不按照规定使用设备时我方不承担责任，并且通用的操作许可证也失效。

安全说明

欧亚瑟 (OASE) 公司在目前技术水准基础上，并按照现有的安全规范制造了此设备。尽管如此，不恰当或不合规定地使用设备及不注意安全说明，都会构成对人员和财产的危险。

出于安全原因，儿童和 16 岁以下的青少年以及不能认识到潜在危险的人，或是对此使用说明书不够了解的人不可使用此设备 !

请仔细保存好此使用说明书 ! 在设备所有人更换时，请一同交付说明书。所有在此设备上的工作，必须按照此说明书进行。

水电的组合在不符合规定连接或不恰当的操作时，都可能造成对身体伤害和生命的严重危害。在您接触水之前，要确保拔出所有水中设备的电源插头，花园池塘旁的电气安装必须符合国际的和国家的建造规定。如果在使用说明书中没有明确说明，请千万不要打开设备外壳或其配套零件。千万不要对设备进行技术改造。只可使用本设备的原装备件和附件。只有经过授权的用户服务单位才可进行修理。不得过滤除水以外的其它液体。在任何情况下都不允许水从过滤器里漫出来。存在将池塘抽干的危险。为了您个人安全的考虑在发生疑难或者问题时，请向电气专业人员请教。在使用紫外线预清洁设备 (Bitron) 的情况下，在进行所有的保养工作之前要拔下电源插头。

装配

将用于水出口的排水管敷设到池塘，将用于清洗污水出口的排水管敷设到水渠道或者花坛 （5），管道的敷设要有足够大落差。设备必须至少离开池塘边缘 2 米 （4），安放在一个牢固而且平整以及不会被水淹没的地基上。为了在设备上进行工作，请注意去设备盖子的通道要畅通无阻。将锁紧螺母推到敞开的阶梯形软管接头的上 （6），推上或者旋上软管并用软管夹固定。将平垫圈装入锁紧螺母中并且牢固地拧到进水口管接头上。使用闭合的软管接头将第二个进水口关闭 （但在安装欧亚瑟公司的紫外线预清洗设备时，例如 Bitron 则除外）。将软管连接到泵上，敷设软管时，要注意不要把它踩坏或折弯。打开过滤器的盖，将网式滤芯向上翻转，取出过滤器室和底物室之间的隔板，并且在底物室内将底物管 （7）插入导轨中。重新插入隔板，将网式滤芯向下翻转并关闭设备盖。

试运行

接通泵的电源，打开设备的盖，借助水分配器上的调节器 （3）调节水的射流，使水喷射在滤网的第一个三分之一处，然后将盖关闭。注意事项：Biotec 过滤器是一个生物过滤系统，因而在新安装时，要经过几周的时间才能达到最佳生物净化的效果。

清洁和保养

首先要注意安全说明！在需要时才清洗过滤器，为了最佳地培养过滤器生物，请不要使用化学清洁剂，这是因为化学清洁剂会杀死过滤器海绵内的细菌。当保养控制器闪烁红光时立即清洗设备。

注意事项：保养控制器由一个纽扣形电池供给电流。为了检验纽扣式电池的充电状态，请您按保养控制器的电池测试按钮 （1）。如果绿色的发光二极管只发很弱的光或者根本就不发光，应当更换纽扣电池 （注意正确的极性）。

清洗 Screenex 滤网

松开排污口的侧面塞子。借助水分配器上的调节器 （3）缓慢地减小流出口。由于增高了压力，水射流将经过 Screenex 滤网，被引向集水槽方向。污水可以由此经过清洗污水出口排出。如果必要，将 Screenex 滤网取出并且在流动的水下彻底冲洗滤网的两侧。将集水槽上的残留污物清洗掉，然后使用侧面塞子将排污口堵住。

清洗喷淋垫和过滤器海绵以及底物管的清洗或者更换底物

关闭泵的电源并且打开设备的顶盖，将网式滤芯向上翻转同时取出喷淋垫。在流动的水下清洗喷淋垫，然后重新装上，必要时要进行更换。为了对过滤器海绵进行机械清洗，将清洗工具 （2）置于海绵的支架上并对海绵进行多次挤压。如有必要，取出过滤器海绵并且使用清水进行清洗。将过滤器室和底物室之间的隔板取出使用闸阀打开清洗污水出口直至水完全流出，将出口重新关闭并且一直接通泵，直至用池塘水完全充满过滤器为止。重新打开清洗污水出口将水放掉。这种清洗过程重复 2 至 3 次。取出底物管，在流动的水下进行清洗或者更换底物。将底物管重新装入导轨中，重新装入隔板，将网式滤芯再向下翻转并且关闭过滤器的盖，重新接通泵的电源。

存储 / 过冬

在水温低于 8 ° C 或者最迟在预期有霜冻时，必须停止使用此设备。将设备排空，进行彻底清洗同时检验是否有损坏。将网式滤芯连同喷淋垫、所有的海绵和底物管取出并且进行清洗、干燥和无霜冻储存。保管地点要远离儿童。过滤容器的盖应当关严不得有雨水渗入。尽可能排空所有的软管、导管和接头。

磨损件

过滤海绵和底物过滤器属于易损件，不受保用。

丢弃处理

要按照国家法定的规定丢弃设备。请向专业销售商询问。

故障

故障	原因	修正
设备无功效	- 设备运行的时间还不够长 - 泵的功率不符 - 水特别脏 - 塘中的鱼和水鳃动物太多 - 过滤器海绵脏了	- 几周以后才能达到完全的生物净化效果 - 重新调整泵的功率 - 从水塘中捞出水藻和树叶，换水 - 参考值：1 立方米的池塘水中鱼的总长度大约 60 厘米 - 清洗过滤海绵
保养控制器闪烁	- Screenex 滤网脏了 - 过滤器海绵脏了	- 清洗滤网 - 清洗过滤器海绵
没有水从池塘进水口排出	- 水泵的电源插头没有插上 - 池塘进水口堵塞	- 将泵的电源插头插好 - 清洗池塘进水口

取扱説明書に関するご注意

最初にご使用になる前に取扱説明書をよくお読みください。適切かつ安全にご使用いただくため、必ず安全上のご注意を厳守してください。

適切な用途

Biotec 12/18/36 シリーズ（以下「装置」）は、水温 +8° C 以上の庭池の機械的・バイオ浄化に使用します（飼育魚の有無を問いません）。本装置は業務用または産業用の用途には使用しないでください。また、化学品、食品、可燃性・爆発性物質とともに本装置を使用しないでください。

不適切な用途

不適切な使用方法およびお取り扱いにより、本装置が人体に危険をおよぼすことがあります。お客様が不適切な方法でご使用になった場合、当社では責任を負いかね、運転許可に関する内容は失効しますのでご了承ください。

JP

安全上のご注意

OASE 社では、最新技術と現行の安全規定をもとに本装置を製造していますが、用途に沿わない不適切な方法で本装置をご使用になった場合、または安全上のご注意に反した方法でご使用になった場合、本装置が人的・物的損害を生じることがあります。

安全上の理由から、16 歳以下のお子様や危険性を認識できない方、本取扱説明書をお読みになっていない方は本装置を使用しないでください。

本使用説明書を大切に保管してください。本装置の所有者が変わる際には、取扱説明書もあわせてお引渡しください。本装置をご使用になる際には必ず本説明書に従ってください。

規定に準拠しない接続方法や不適切なお取り扱いが感電を生じ、重傷・死傷事故の原因となることがあります。必ず水中にある装置の電源を切ってから水中に手を入れてください。庭池における電気施工は国際的および国内の施工規定各種に準拠していることが必要です。取扱説明書内で指示されていない限り、絶対に装置のハウジングや部品を分解しないでください。装置への技術的変更は絶対におこなわないでください。純正パーツおよびアクセサリーのみを使用してください。修理は必ず認定カスタマーサービス業者にお任せください。絶対にこの装置で水以外の液体をろ過しないでください。フィルターが絶対に浸水しないようにご注意ください。池が空になる危険があります。何らかの不明点および問題が生じた場合には、専門技術者にお問い合わせください。UVC 前処理装置（Bitron）をご使用の場合、メンテナンス作業の実施前に必ず電源を抜いてください。

取り付け

池用浄化水排出口および下水・畑用排水口のそれぞれの排水管には充分に傾斜をつけてください（5）。池から 2 m 以上の距離をおき (4)、池の水が流出した場合にも安全な位置に装置を設置してください。また、安定した平坦な土壌に設置してください。装置への作業をおこなえるよう、カバー部分が隠れないようにしてください。キャップナットを開いたホースニップル（6）上に差し込み、ホースを押し込むかねじ込んで、ホースクランプで固定してください。
平パッキンをキャップナット内に入れ、給水口上にしっかりとねじ込んでください。閉じたホースニップルを使用し、もうひとつの給水口に栓をしてください（「Bitron」などの OASEUVC 前処理装置を取り付ける場合を除く）。足元の邪魔にならない場所に、かつ折れ曲がりのないようにホースを敷き、ポンプに接続してください。フィルターのカバーを開き、シーブ部を上に開いてフィルターと基質チャンバーの間の板を取り出し、基質チャンバーのガイド内に基質パイプ（7）を挿入してください。板を再び差し込み、シーブ部およびカバーを再び閉じます。

使用開始

ポンプのスイッチを入れて装置のカバーを開き、シーブ部の手前 1/3 の位置に水が流れるように分岐水栓のコントローラー（3）で水の流れを調節してください。カバーを閉じてください。備考：Biotec フィルターはバイオフィルターシステムです。このため、初めてご使用になる場合、バイオ浄化作用が得られるまでには据付けてから数週間かかります。

掃除およびメンテナンス

安全に関する注意事項を事前によくお読みください。フィルターは必要な場合にのみ掃除してください。フィルター内の生態系を最適化するため、化学系洗剤は使用しないでください。これらの洗剤をご使用になると、フィルタースポンジ内の微生物が死んでしまいます。装置のメンテナンスコントロールが赤色に点滅した場合、直ちに装置を掃除してください。

備考：メンテナンスコントロールはボタン電池を電源としています。電池が空になっていないかをチェックするには、メンテナンスコントロールの電池チェックボタン（1）を押してください。緑色の LED の点灯が弱いまたはまったく点灯しない場合には、ボタン電池を交換してください（電池の向きにご注意ください）。

Screenex シーブの掃除

汚物排出口にある側面の栓をゆるめてください。分岐水栓のコントローラ（3）で流水口をゆっくりと狭めてください。圧力が上昇することで噴出水が Screenex から受け溝へと導かれます。汚水はここから排水口へと排出されます。必要に応じて Screenex シーブを取り出し、両側にしっかりと流水をかけて洗浄してください。受け溝の汚れをとり、側面の栓で汚物排出口を閉じてください。

流水マットおよびフィルタースポンジの洗浄、基質パイプの洗浄または基質材の交換

ポンプのスイッチを切り、装置のカバー開き、シーブ部を開いて流水マットを取り出してください。流水マットを流水で洗浄し、再び取り付けてください。必要に応じて交換してください。フィルタースポンジを掃除する際には、クリーニングツール（2）をスポンジ支持具上にセットし、スポンジを繰り返し絞ってください。必要に応じてフィルタースポンジを取り出し、きれいな水で洗浄してください。フィルターチャンバーと基質チャンバーの間の板を取り外してください。排水口のスライドバルブを開き、水が完全に排出されたらこれを再び閉じてください。その後、フィルター内が池水で一杯になるまでポンプのスイッチを入れたままにしてください。再び排水口を開き、水を排出させてください。この洗浄工程を 2、3 回繰り返してください。基質パイプを取り出し、流水で洗浄するか基質材を交換してください。基質パイプを再びガイド内に挿入し、フィルターと基質チャンバーの間に板を再び差し込んでください。シーブ部およびカバーを再び閉じてポンプのスイッチを入れてください。

保管 / 冬季の保管

水温が 8° C を下回る場合、または凍結が予想される場合には、装置の運転を止めてください。装置内の水を抜きしっかりと掃除をおこなってください。この際に装置に破損がないかを確認してください。シーブ部品を流水マットごと、すべてのスポンジおよび基質パイプを取り外して掃除し、乾燥した凍結のない場所に保管してください。子供が近づかない場所に保管してください。フィルター容器に雨水が入らないように覆ってください。ホース、パイプ類、接続具内の水はできるだけ抜き、空の状態にしておいてください。

消耗パーツ

フィルタースポンジおよび基質フィルターは消耗パーツです。このため保証対象外とさせていただきます。

処分

本装置は各国の法規規制に従って処分してください。不明な点がございましたら専門取扱店までお問い合わせください。

故障

故障	原因	処置
装置の運転がおこなわれない	- 装置の運転を開始してからあまり時間が経っていません - ポンプ能力が合っていません - 水が極度に汚れています - 魚・小動物の飼育量が多すぎます - フィルタースポンジが汚れています	- 完全なバイオ浄化作用が得られるまで数週間を要します - ポンプ能力を新たに調整してください - 池の中の藻や水草を除去し、水を交換してください - 基準値：1 m^3 の水につき魚の合計長約 60 cm - フィルタースポンジを掃除してください
メンテナンスコントロールが点滅する	- Screenex シープが汚れています - フィルタースポンジが汚れています	- シープ部を掃除ししてください - フィルタースポンジを掃除してください
池への排水が行なわれない	- ポンプの電源プラグが接続されていません - 池の給水口が詰まっています	- ポンプの電源プラグを接続してください - 池の給水口を掃除してください

D	Bei Frost, das Gerät deinstallieren!	Vor direkter Sonneneinstrahlung schützen.	Achtung! Lesen Sie die Gebrauchsanweisung!
GB	Remove the unit at temperatures below zero!	Protect from direct sun light.	Attention! Read the operating instructions!
F	En cas de gel, retirer l'appareil !	A protéger du rayonnement solaire direct.	Attention ! Lire la noticed'emploi !
NL	Bij vorst, het apparaat deïnstalleren!	Beschermen tegen recht-streeks zonlicht.	Let op! Lees de gebruiksaanwijzing door!
E	Desinstale el equipo en caso de heladas	Protéjase contra la radiación directa del sol	¡Atención! Lea las instrucciones de uso
P	Em caso de risco de geada, desinstalar o aparelho!	Proteger contra radiaçãosolar directa.	Atenção! Leia as instruções de uso!
I	In caso di gelo disinstallare l'apparecchio!	Proteggere contro radiazione solare diretta.	Attenzione! Leggete le istruzioni per l'uso!
DK	Afmonter apparatet ved frost!	Beskyt mod direkte solindstråling.	Fare! Læs brugsanvisningen!
N	Ved frost, demonter apparatet!	Beskytt mot direkte solstråling.	NB! Les bruksanvisningen!
S	Innan första frosten demonteras UVC-lampan. Vinterförvaras frostfritt.	Skyddas mot direkt solstrålning.	Varning! Läs igenom bruksanvisningen!
FIN	Laite purettava ennen pakkasia!	Suojattava suoralta auringonvalolta.	Huomio! Lue käyttöohje!
H	Fagy esetén a készüléket le kell szerelni!	Óvni kell a közvetlen napsugárzástól.	Figyelem! Olvassa el a használati utasítást!
PL	W razie mrozu deinstalować urządzenie!	Chronić przed bezpośrednim działaniem promieni słonecznych.	Uwaga! Przeczytać instrukcję użytkowania!
CZ	Při mrazu přístroj demontovat!	Chránit před přímým slunečním zářením.	Pozor! Přečtěte Návod k použití!
SK	Pri mraze prístroj demontovať!	Chrániť pred priamym slnečným žiarením.	Pozor! Prečítajte Návod na použitie!
SL	V primeru zmrzovanja napravo odstranite!	Pred direktnimi sonnimi žarki- zašitite.	Pozor! Preberite navodilo za uporabo!
HR	U slučaju smrzavanja uređaj demontirati!	Zaštititi od izravnog sunčevog zračenja.	Pažnja! Pročitajte upute za upotrebu!
RO	Pe timp de ger, dezinstalați aparatul!	Protejați de razele directe ale soarelui.	Atenție! Citiți indicațiile de utilizare!
BG	При ниски температури и опасност от замръзване демонтирайте уреда!	Предпазвайте от директно-попадане на слънчеви лъчи.	Внимание! Прочетете упътванетоза употреба!
UA	При морозі пристрій необхідно демонтувати!	Охороняти від прямого сонячного випромінювання.	Увага! Читайте інструкцію з експлуатації!
RUS	При наступлении морозов прибор демонтировать!	Защищать от прямого воздействия солнечных лучей.	Внимание! Прочитайте руководство по эксплуатации!
RC	在霜冻状况下要将机器拆卸。	防止阳光直射。	注意！ 请您阅读此使用说明！
JP	**凍結時には装置を取り外してください！**	**直射日光をあてないでください。**	**ご注意！ 取扱説明書をお読みください！**